ALPHA

3477UVH080P62

EAN 4031582306217

Numéro de commande 00001201

BETTER MOBILITY. BETTER LIFE.



PERFORMANCE

Performance de roulage	●●●○○
Bruit de mouvement	●●●○○
Usure	●●●●○
Résistance à la corrosion	●●●○○

ATTRIBUTS DE BASE

Nom du produit	Alpha
Capacité de charge à 4 km/h	100 kg
Conducteur d'électricité	no
Inoxydable	no
Capacité de charge statique	200 kg
Plage de température (minimale)	-20 °C
Plage de température (maximale)	80 °C
Hauteur	108 mm
Largeur totale	75 mm
Poids	0.91 kg

CHAPE

Déport	44.5 mm
Rayon d'encombrement	121 mm
Diamètre d'encombrement	242 mm
Diamètre du dôme	75 mm

ROUE

Diamètre	80 mm
Largeur du bandage	35 mm
Largeur du corps de roue	35 mm

RACCORD

Longueur de la platine	105 mm
Largeur de la platine	80 mm
Longueur des trous de la platine (minimum)	77 mm
Longueur des trous de la platine (maximum)	60 mm
Largeur des trous de la platine (minimum)	77 mm
Largeur des trous de la platine (maximum)	80 mm
Diamètre des trous de la platine	9 mm

© Copyright 2026 TENTE International GmbH

ALPHA

3477UVH080P62

EAN 4031582306217

Numéro de commande 00001391

Dessins du produit

3477U00080P62-neu

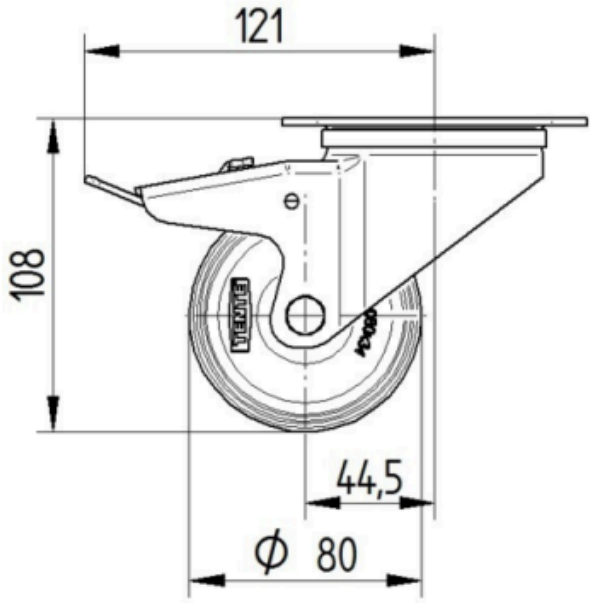

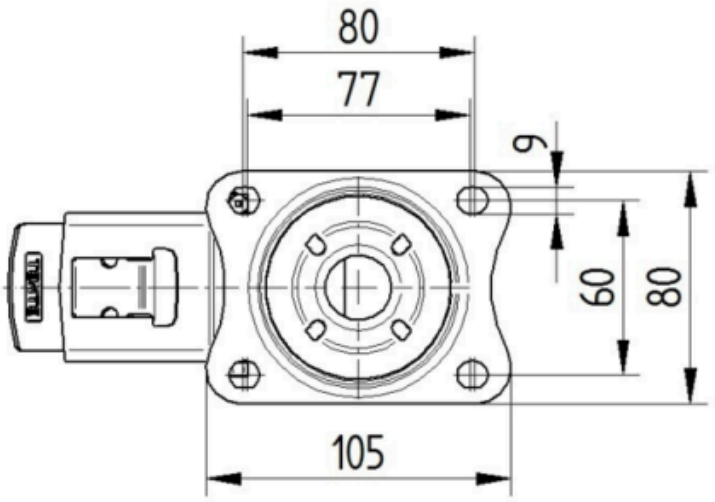

Platte 3470-080P62-105x80

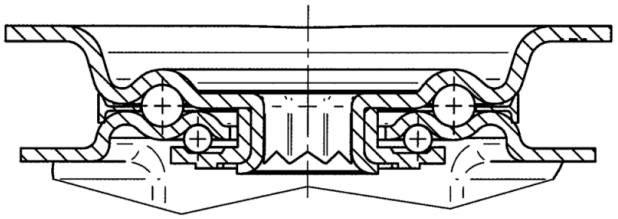

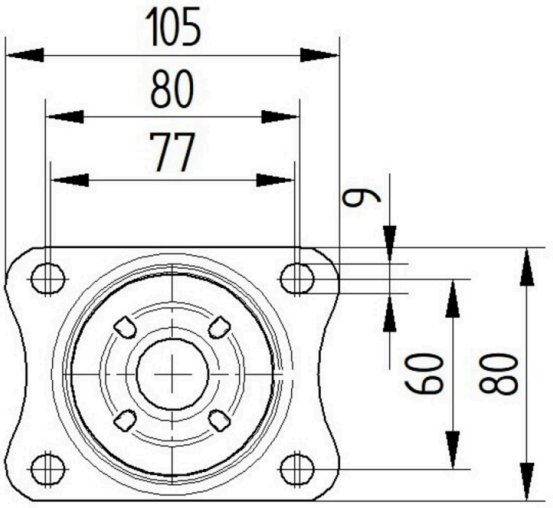

© Copyright 2026 TENTE International GmbH