PRODUKTINFORMATION

AGILA TWIN

2975PJP050P30-11 TNL

EAN 4031582333558



Billedet kan afvige fra det oprindelige produkt

YDEEVNE

Rullemodstand	●●●○○
Kørselsstøj	●●●○○
Abrasion	●●●○○
Rustbeskyttelse	●●●○○

PRIMÆRE EGENSKABER

Produktnavn	Agila twin
Type	Drejeligt Hjul med Hjulbremse
Standard	EN12530 - Hjul til Apparater
Belastning ved 3 km/t	70 kg
Elektrisk ledende	Nej
Rustfri	Nej
Belastning Statisk	140 kg
Temperaturområde (minimum)	-20 °C
Temperaturområde (maksimum)	60 °C
Byggehøjde	69 mm
Samlet vægt	0,24 kg

GAFFEL

Materialer til boliger	Stålplade, medium
Gaffel Form	Dobbelt Hjul
Drejekrans	Drejekrans med dobbelt kuglekrans
Udladning	25 mm
Udfaldsradius	77 mm
Udfaldsdiameter	155 mm

HJUL

Fælgmateriale	Polypropylen
Hjulbanemateriale	Termoplastisk gummi
Leje	Præcisionskugleleje
Trådfang	Med trådfang
Diameter	50 mm
Hjulbane bredde	19 mm
Hårdhed af Hjulbane (A)	87 Shore A

MONTERING

Monteringstype	Bolthul
Bolt Huldiameter	11 mm

© Copyright 2026 TENTE International GmbH

AGILA TWIN

2975PJP050P30-11 TNL

EAN 4031582333558

BETTER MOBILITY. BETTER LIFE.

Produkttegninger

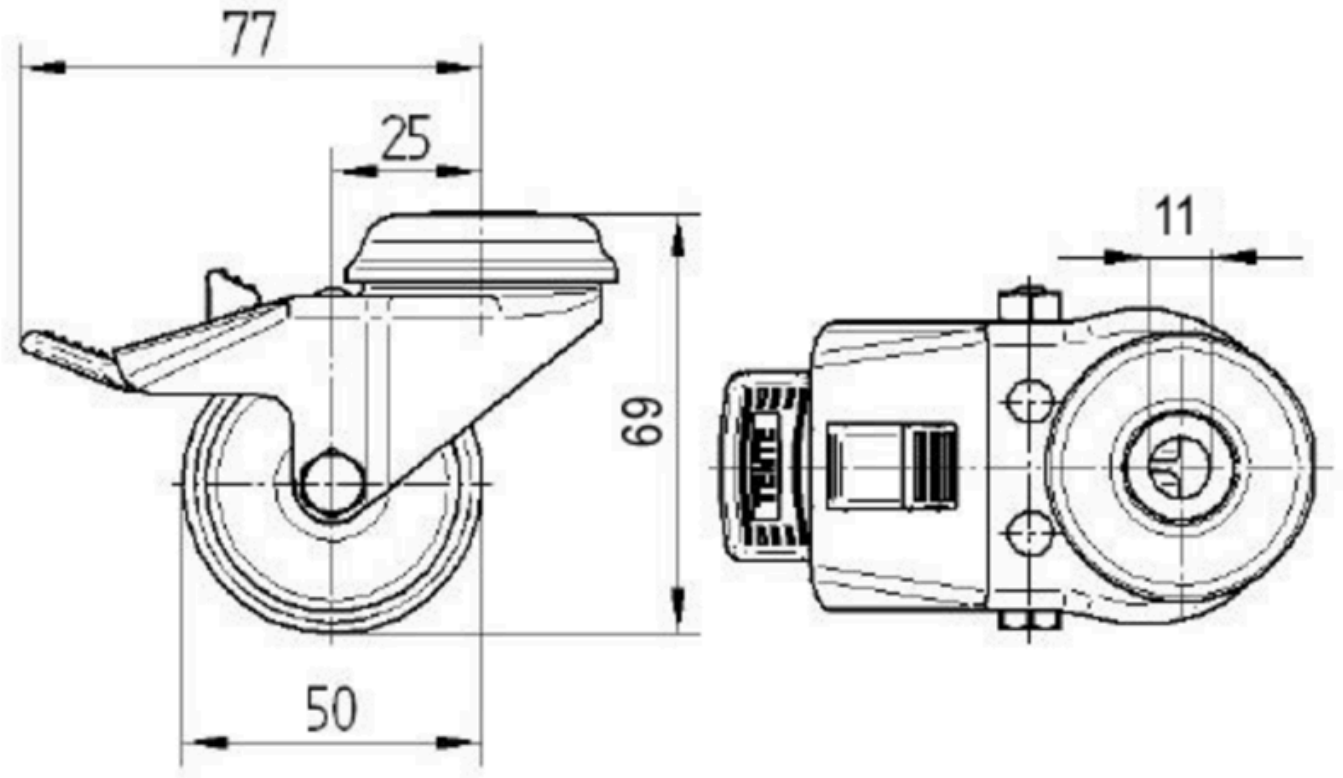

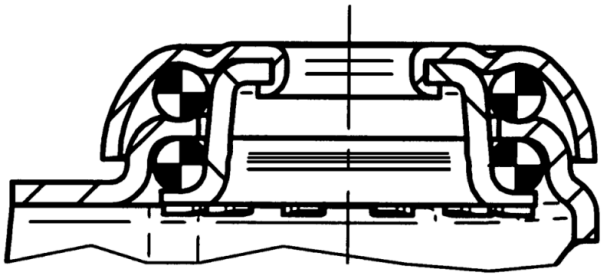

© Copyright 2026 TENTE International GmbH