INFORMAZIONI DI PRODOTTO

BASETECH

POR 108x36-Ø12 HL44,4

EAN 4031582320794

BETTER MOBILITY. BETTER LIFE.



L'immagine può differire dal prodotto originale

RUOTA

Materiale del corpo	Polipropilene
Materiale del battistrada	Identico al nucleo
Cuscinetto	Cuscinetto a rulli
Colore Ruota	Nero grafite (RAL9011)
Parafili	Senza parafili
Diametro	108 mm
Larghezza battistrada	36 mm
Asse diametro del foro	12 mm
Lunghezza mozzo	44,4 mm
Larghezza corpo	36 mm
Durezza del Battistrada (D)	65 Shore D

PRESTAZIONI

Prestazioni di rotolamento	●●●○○
Rumore	●●●○○
Attrito	●●●●○
Resistenza alla corrosione	●●●○○

ATTRIBUTI PRINCIPALI

Nome del prodotto	Basetech
Tipo	Ruota
Standard	EN12532 - Attrezzature di trasporto
Portata a 4 km/h	160 kg
Elettricamente conduttivo	No
Inossidabile	No
Portata statica	320 kg
Intervallo di temperatura (minimo)	-20 °C
Intervallo di temperatura (massimo)	60 °C
Peso complessivo	0,15 kg

© Copyright 2026 TENTE International GmbH

BASETECH

POR 108x36-Ø12 HL44,4

EAN 4031582320794

Numero d'ordine 00030953

Disegni del prodotto

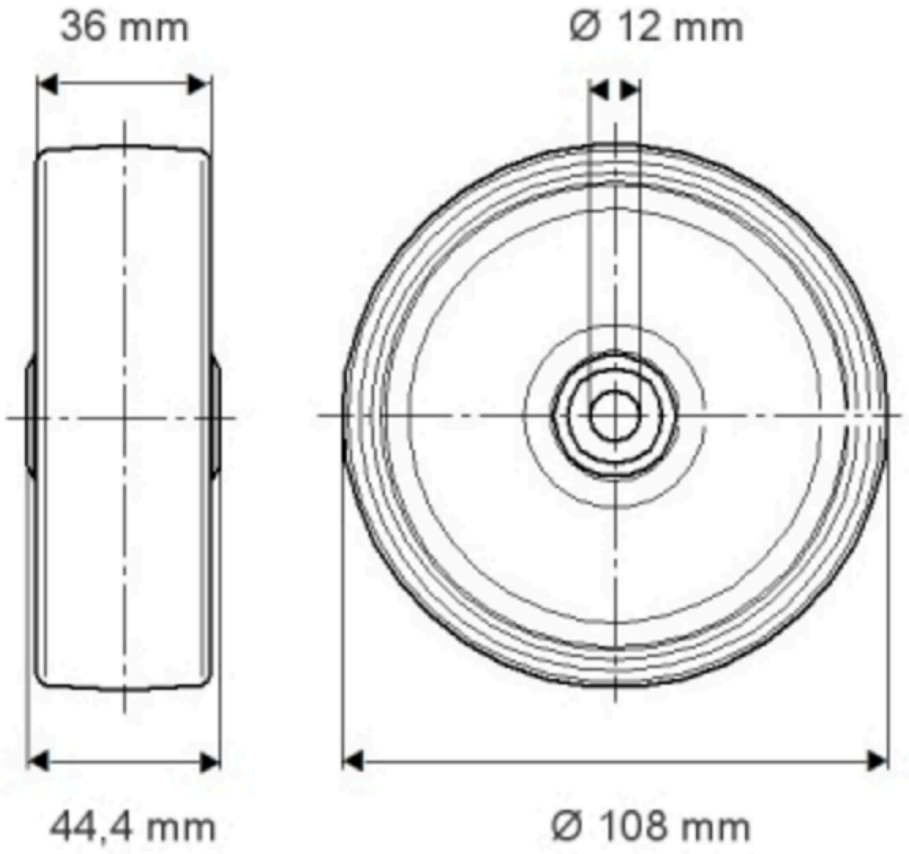

© Copyright 2026 TENTE International GmbH