INFORMATIONS SUR LE PRODUIT

# NOVATECH

## ITB 250x55-Ø35 HL60

EAN 4031582397994



Image non contractuelle, peut différer du produit d'origine

### ROUE

| | |
|---|---|
| Corps de roue | Aluminium |
| Bandage | Polyuréthane, coulé |
| Roulement | Alésage avec clavette |
| Couleur de la roue | Jaune miel (RAL1005) |
| Pare-fils | Sans pare-fils |
| Diamètre | 250 mm |
| Largeur du bandage | 55 mm |
| Diamètre de l'alésage | 35 mm |
| Longueur de moyeu | 60 mm |
| Largeur du corps de roue | 55 mm |
| Dureté du bandage (A) | 92 Shore A |
| Dureté du bandage (D) | 42 Shore D |

### PERFORMANCE

| | |
|---|---|
| Performance de roulage | ●●●●○ |
| Bruit de mouvement | ●●●○○ |
| Usure | ●●●●○ |
| Résistance à la corrosion | ●●●○○ |

### ATTRIBUTS PRINCIPAUX

| | |
|---|---|
| Nom du produit | Novatech |
| Type | Roue |
| Norme | EN12532 - roulette de manutention |
| Capacité de charge à 4 km/h | 1200 kg |
| Capacité de charge à 6 km/h | 1000 kg |
| Conducteur d'électricité | Non |
| Inoxydable | Non |
| Capacité de charge statique | 2000 kg |
| Plage de température (minimale) | -10 °C |
| Plage de température (maximale) | 60 °C |
| Poids | 1,83 kg |

© Copyright 2026 TENTE International GmbH

# NOVATECH

## ITB 250x55-Ø35 HL60

EAN 4031582397994

Numéro de commande 00861408

**Dessins du produit**

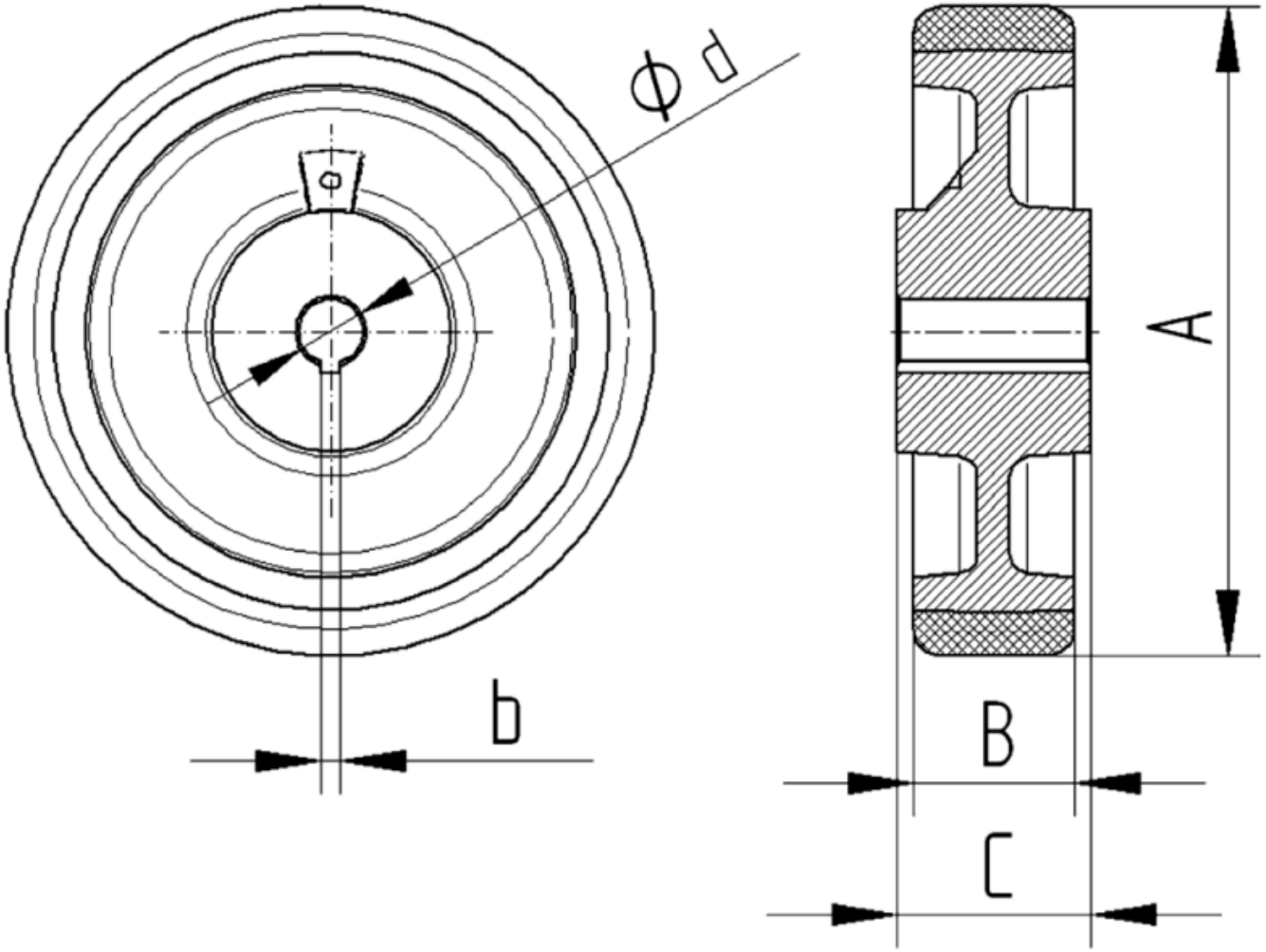


© Copyright 2026 TENTE International GmbH