TERMÉKINFORMÁCIÓK

DURATECH

TOP 085x70-Ø20 HL70

EAN 4031582331189



A kép eltérhet az eredeti terméktől

TELJESÍTMÉNY

Gördülési ellenállás teljesítménye	●●●●●
Mozgás zajkibocsátása	●●○○○
Kopás	●●●●●
Korrozióálló képesség	●●●○○

ALAPVETŐ TULAJDONSÁGOK

Termék neve	Duratech
Ház típusa	Kerék
Standard	EN12533 - Nehézipari görgők
Teherbírás 4 km/h-nál	750 kg
Teherbírás 6 km/h-nál	600 kg
Elektromosan vezető	Nem
Rozsdamentes	Nem
Statikus teherbírás	1500 kg
Hőmérséklet-tartomány (minimális)	-40 °C
Hőmérséklet-tartomány (maximális)	80 °C
Összsúly	0,54 kg

KERÉK

Felépítmény anyaga	Poliamid, nehéz
Futófelület anyaga	Kerékkel megegyező
Csapágy	Precíziós golyóscsapágy
Kerék színe	Természetes fehér
Szálvédők	Futófelület védelem nélkül
Átmérő	85 mm
Futófelület szélessége	70 mm
Tengely furat átmérője	20 mm
Kerékagy hossza	70 mm
Test szélessége	70 mm
A futófelület keménysége (D)	75 Shore D
Csapágy típusa	6204

© Copyright 2026 TENTE International GmbH

DURATECH

TOP 085x70-Ø20 HL70

EAN 4031582331189

Rendelési szám 00832612

Termékrajzok

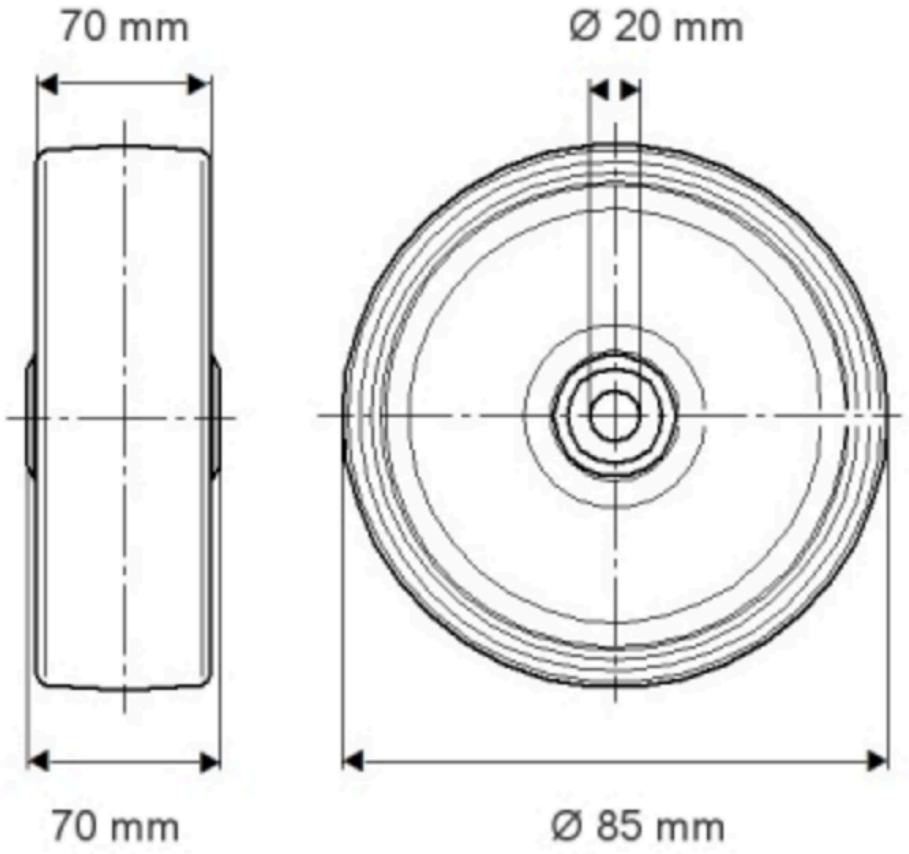

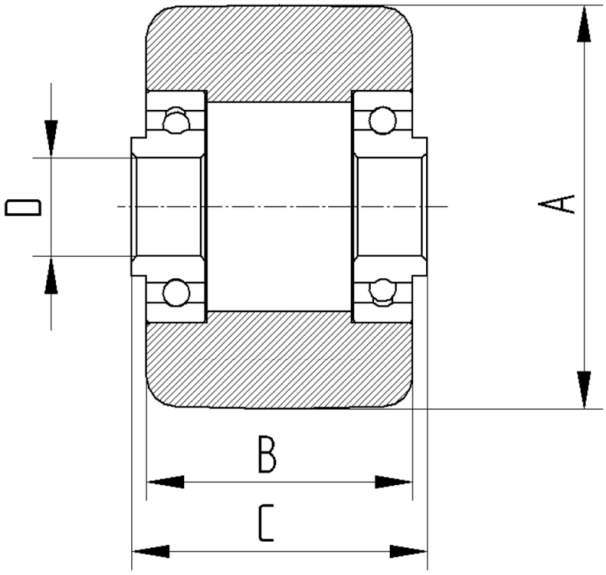

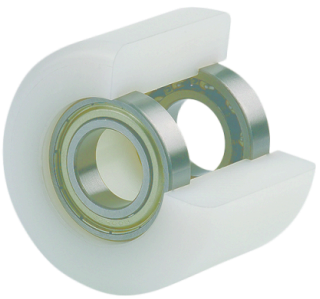

© Copyright 2026 TENTE International GmbH