INFORMACJE O PRODUKCIE

GALEA STAINLESS

5081PJC125P60-90x70

EAN 4031582368031



Obraz może różnić się od oryginalnego produktu

WYDAJNOŚĆ

Wydajność rolek	●●●○○
Hałas ruchowy	●●●○○
Odejście	●●●○○
Odporność na korozję	●●●●●

PODSTAWOWE ATUTY

Nazwa produktu	Galea stainless
Typ	Kółko obrotowe z Blokada kierunkowa
Standardowy	EN12530 — Kółka samonastawne do urządzeń
Nośność przy 3 km/h	100 kg
Przewodzące prąd elektryczny	Nie
Nierdzewne	Tak
Nośność statyczne	200 kg
Zakres temperatur (minimalny)	-20 °C
Zakres temperatur (maksymalny)	60 °C
Wysokość całkowita	163 mm
Waga całkowita	0,57 kg

OBUDOWA

Materiał obudowy	Poliamid
Kształt Widelec	Zamknięte
Łożysko obrotowe	Dwa wyścigi kulkowe, Wzmacniane lub Nierdzewne
Wysięg	40 mm
Zasięg działania koła	205 mm

KOŁO

Materiał ciała	Polipropylen
Materiał bieżni	Kauczuk termoplastyczny
Łożysko	Łożysko kulkowe precyzyjne, Nierdzewne
Osłony gwintu	Z osłoną gwintu
Średnica	125 mm
Szerokość Bieżnia	30 mm
Twardość Bieżnia (A)	87 Shore A

MOCOWANIE

Typ mocowania	Płytka prostokątna
Długość płytki	90 mm
Szerokość płytki	70 mm
Długość otworu płytki (minimalna)	60 mm
Długość otworu w płytce (maksymalna)	70 mm
Szerokość otworu w płytce (minimalna)	50 mm
Szerokość otworu w płytce (maksymalna)	55 mm
Średnica otworu płytki	8 mm

© Copyright 2026 TENTE International GmbH

GALEA STAINLESS

5081PJC125P60-90x70

EAN 4031582368031

BETTER MOBILITY. BETTER LIFE.

Rysunki produktu

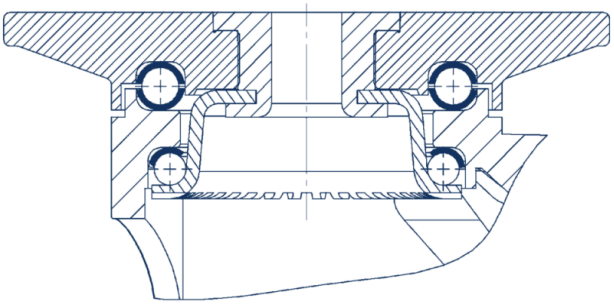

© Copyright 2026 TENTE International GmbH