ZETA

4687ITP125P63 super convex R25

EAN 4031582444599

BETTER MOBILITY. BETTER LIFE.

PERFORMANCE

Performance de roulage	●●●○○
Bruit de mouvement	●●●○○
Usure	●●●●○
Résistance à la corrosion	●●●○○

ATTRIBUTS DE BASE

Nom du produit	Zeta
Capacité de charge à 4 km/h	400 kg
Conducteur d'électricité	no
Inoxydable	no
Capacité de charge statique	800 kg
Plage de température (minimale)	-20 °C
Plage de température (maximale)	60 °C
Hauteur	164 mm
Poids	3.12 kg

CHAPE

Déport	60 mm
Rayon d'encombrement	161 mm
Diamètre d'encombrement	322 mm

ROUE

Tread profile	convexe
Diamètre	125 mm
Largeur du bandage	50 mm

RACCORD

Longueur de la platine	137 mm
Largeur de la platine	105 mm
Longueur des trous de la platine (maximum)	105 mm
Largeur des trous de la platine (minimum)	75 mm
Largeur des trous de la platine (maximum)	80 mm
Diamètre des trous de la platine	11 mm

© Copyright 2026 TENTE International GmbH

ZETA

4687ITP125P63 super convex R25

EAN 4031582444599

BETTER MOBILITY. BETTER LIFE.
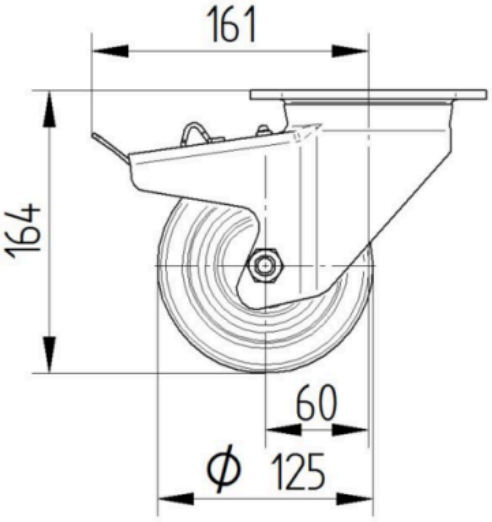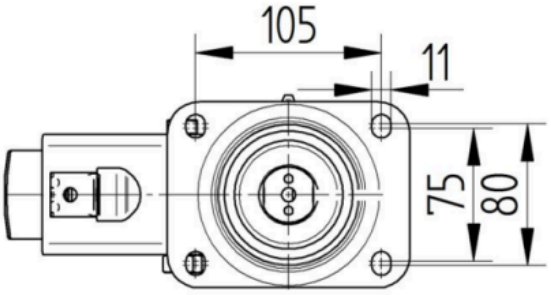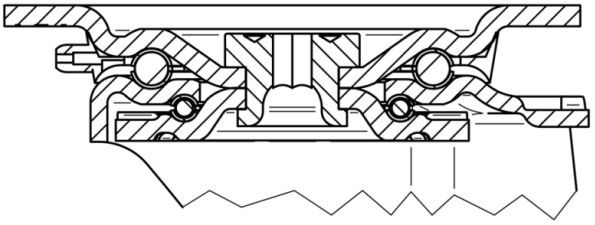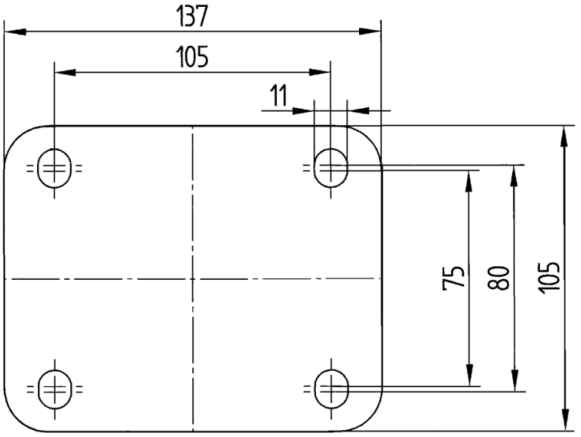
Product Drawings