PRODUKTINFORMATION

DURATECH HEAT

WOG 075x25 HL31,8 black

EAN 4031582382891



Billedet kan afvige fra det oprindelige produkt

YDEEVNE

Rullemodstand	●●●○○
Kørselsstøj	●●○○○
Abrasion	●●●●●
Rustbeskyttelse	●●●●●

PRIMÆRE EGENSKABER

Produktnavn	Duratech heat
Type	Hjul
Standard	EN12530 - Hjul til Apparater
Belastning ved 3 km/t	50 kg
Elektrisk ledende	Nej
Rustfri	Ja
Belastning Statisk	100 kg
Temperaturområde (minimum)	-40 °C
Temperaturområde (maksimum)	134 °C
Samlet vægt	0,08 kg

HJUL

Fælgmateriale	Termoplastiske syntetiske stoffer, Varmebestandig
Hjulbanemateriale	Identisk med Hjulfælg
Leje	Tør lejebøsning
Hjul farve	Sort
Diameter	75 mm
Hjulbane bredde	25 mm
Aksel Huldiameter	8 mm
Navlængde	31,8 mm
Fælgbredde	25 mm
Hårdhed af Hjulbane (D)	80 Shore D

© Copyright 2026 TENTE International GmbH

DURATECH HEAT

WOG 075x25 HL31,8 black

EAN 4031582382891

Bestillingsnummer 00039564

Produkttegninger

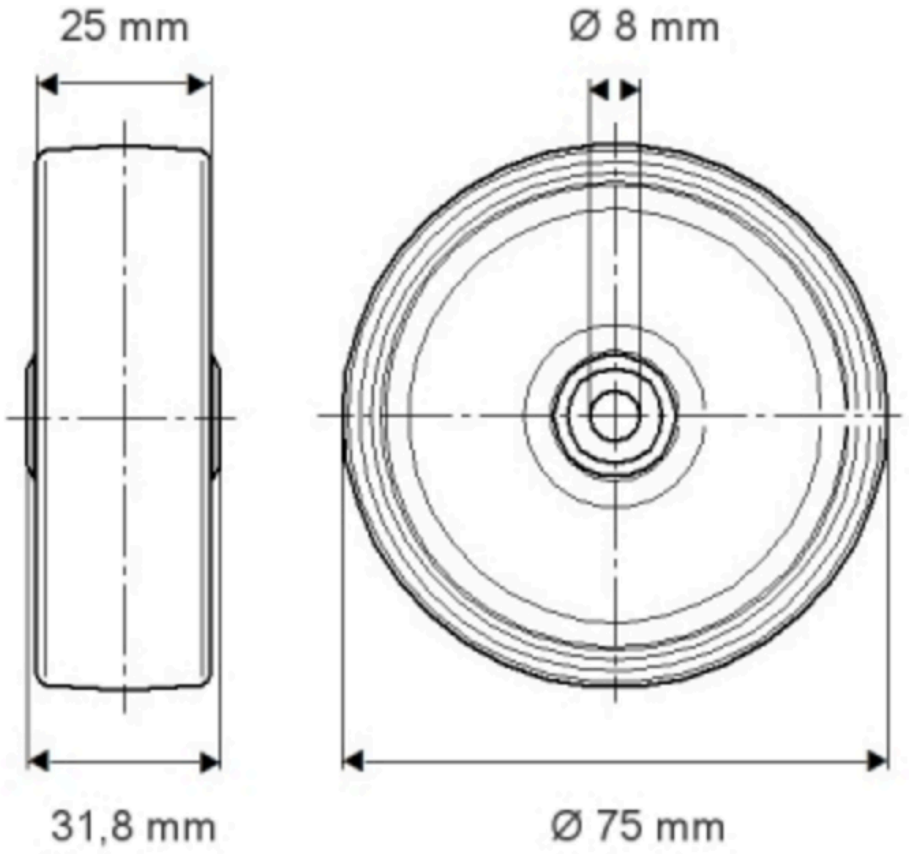

© Copyright 2026 TENTE International GmbH