ИНФОРМАЦИЯ О ПРОДУКТЕ

SUPRATECH

PJR 100x32-Ø12 HL44,4

EAN 4031582320527



Изображение может отличаться от оригинального продукта

ПРОИЗВОДИТЕЛЬНОСТЬ

Производительность рулона	●●●○○
Шум движения	●●●●○
Исчезновение	●●●○○
Устойчивость к коррозии	●●●○○

ОСНОВНЫЕ АТРИБУТЫ

Название продукта	Supratech
Тип	Колесо
Стандартный	EN12532 - Транспортировочное оборудование
Грузоподъемность при 4 км/ч	80 kg
Электропроводящий	Нет
Нержавеющая сталь	Нет
Грузоподъемность статическая	160 kg
Диапазон температур (минимальный)	-20 °C
Диапазон температур (максимальный)	60 °C
Общий вес	0,17 kg

КОЛЕСО

Материал корпуса	Полипропилен
Материал протектора	Термопластичная резина
Подшипник	Роликовый (Игольчатый) подшипник
Цвет Колесо	Серебристо-серый (RAL7001)
Защита от проводов	Без защиты резьбы
Диаметр	100 mm
Ширина Протектор	32 mm
Диаметр отверстия Ось	12 mm
Длина хаба	44,4 mm
Ширина тела	32 mm
Твердость Протектор (A)	87 Береговая A

© Copyright 2026 TENTE International GmbH

SUPRATECH

PJR 100x32-Ø12 HL44,4

EAN 4031582320527

Номер заказа 00030822

Чертежи изделия

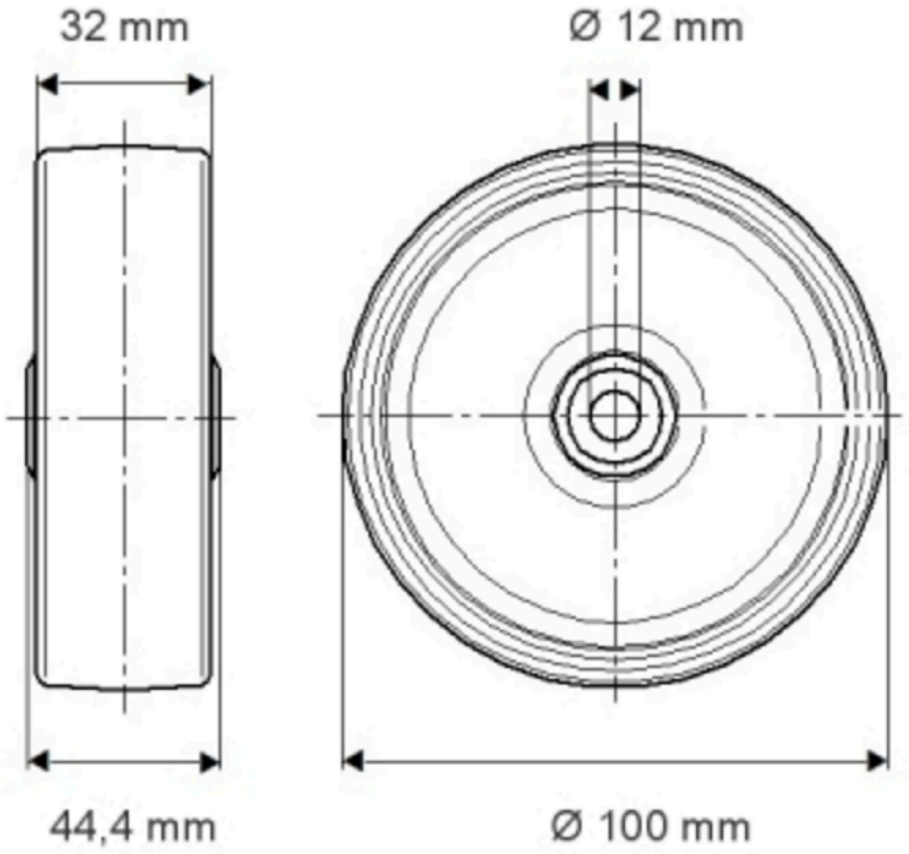

© Copyright 2026 TENTE International GmbH