INFORMAÇÕES DO PRODUTO

ELASTECH

IFP 200x50-Ø25

EAN 4031582319842



A imagem pode diferir do produto original

DESEMPENHO

Desempenho do rolamento	●●○○○
Ruído de movimento	●●●●●
Desgaste	●●●○○
Resistência à corrosão	●●●○○

ATRIBUTOS PRINCIPAIS

Nome do produto	Elastech
Tipo	Roda
Padrão	EN12532 - Equipamentos de Transporte
Capacidade de carga a 4 km/h	450 kg
Capacidade de carga a 6 km/h	360 kg
Elétrico condutivo	Não
Aço inoxidável	Não
Capacidade de carga estática	900 kg
Intervalo de temperatura (mínimo)	-20 °C
Intervalo de temperatura (Máximo)	85 °C
Peso geral	1,71 kg

RODA

Tread hardness	macio
Material do centro da roda	Alumínio
Material do piso da roda	Pneu elástico, sem marcas, vulcanizado
Rolamento	Rolamento de esferas de precisão
Cor da Roda	Cinzento/não deixa marcas
Anti-fios	Sem anti-fios
Diâmetro	200 mm
Largura do Piso	50 mm
Diâmetro do furo do eixo	25 mm
Comprimento do cubo	60 mm
Largura do corpo	50 mm
Dureza do Piso (A)	68 Shore A

© Copyright 2026 TENTE International GmbH

ELASTECH

IFP 200x50-Ø25

EAN 4031582319842

Número de encomenda 00830632

Desenhos do produto

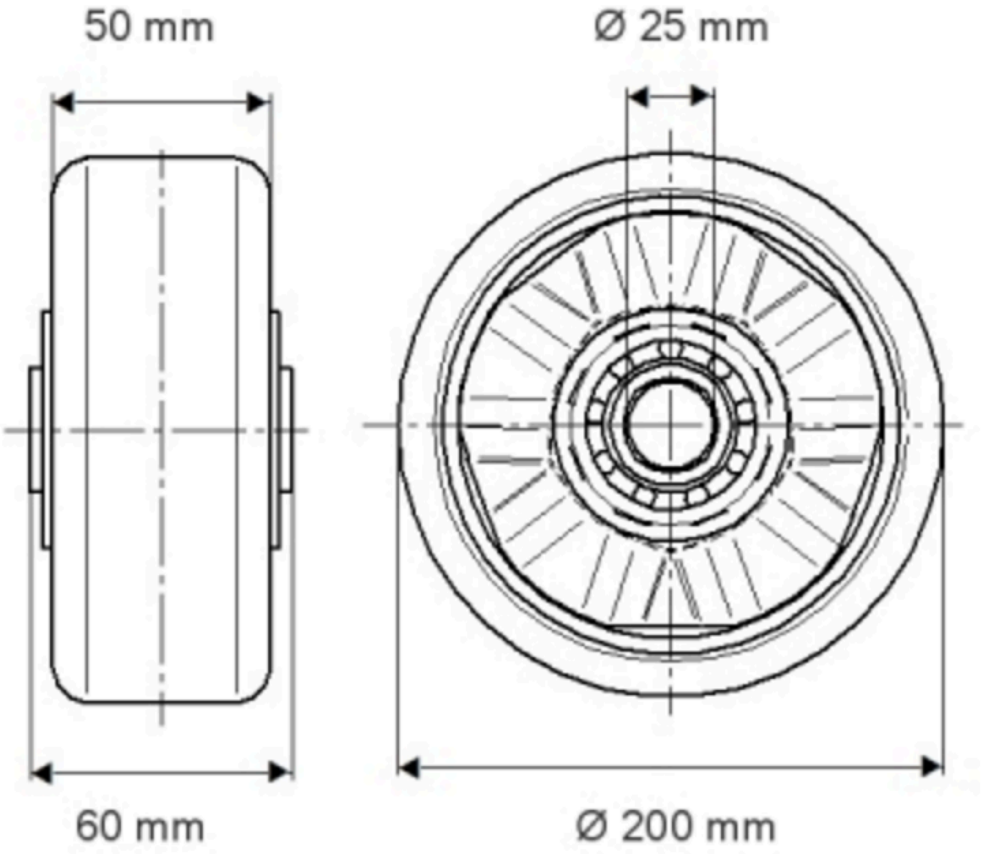

© Copyright 2026 TENTE International GmbH

ELASTECH

IFP 200x50-Ø25

EAN 4031582319342

Número de encomenda 00830632

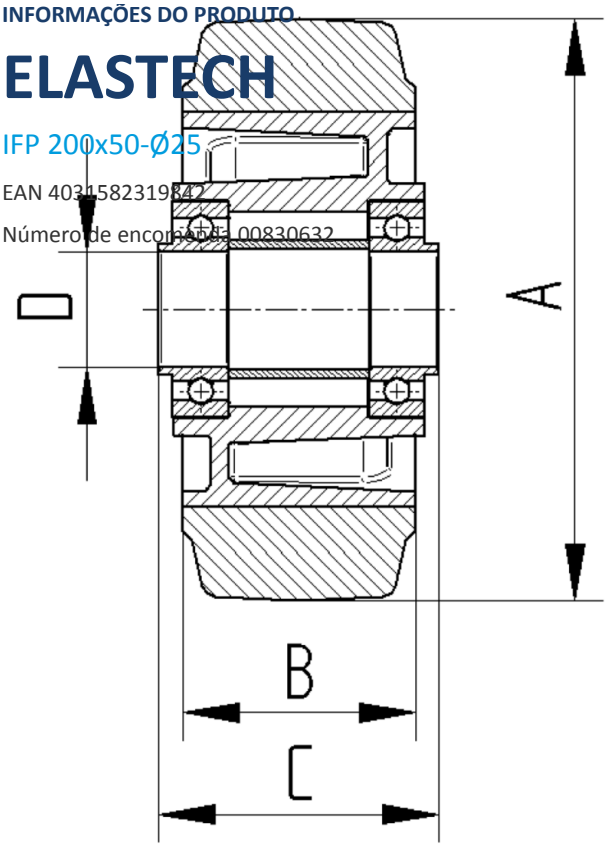

© Copyright 2026 TENTE International GmbH