TERMÉKINFORMÁCIÓK

KAPPA LOAD

9651TOP150P63 CL67

EAN 4031582314656



A kép eltérhet az eredeti terméktől

TELJESÍTMÉNY

Gördülési ellenállás teljesítménye	●●●●●
Mozgás zajkibocsátása	●●○○○
Kopás	●●●●●
Korrozióálló képesség	●●●●○

ALAPVETŐ TULAJDONSÁGOK

Termék neve	Kappa load
Ház típusa	Forgóvillás görgő irányfékkel
Standard	EN12533 - Nehézipari görgők
Teherbírás 4 km/h-nál	960 kg
Teherbírás 6 km/h-nál	800 kg
Elektromosan vezető	Nem
Rozsdamentes	Nem
Statikus teherbírás	1600 kg
Hőmérséklet-tartomány (minimális)	-30 °C
Hőmérséklet-tartomány (maximális)	80 °C
Összsúly	4,38 kg
Teljes szélesség	110 mm

VÁZ

A ház anyaga	Öntött-vagy kovácsoltvas, nehéz
Villa alakja	Széles, Megerősített
Forgócsapágy	Axiális, barázdált tűgörgős csapágy
Szín	Kék passzivált
Ellensúlyoz	58 mm
Körbeforgás	275 mm
Lubrication nipple	1
Kupola átmérője	111 mm

KERÉK

Felépítmény anyaga	Poliamid, nehéz
Futófelület anyaga	Kerékkel megegyező
Csapágy	Precíziós golyóscsapágy
Tengely	Csavar anyával
Kerék színe	Természetes fehér
Szálvédők	Futófelület védelem nélkül
Átmérő	150 mm
Futófelület szélessége	50 mm
Test szélessége	50 mm
A futófelület keménysége (D)	75 Shore D

SZERELVÉNY

Szerelvény típusa	Téglalap alakú talplemez
Talplemez hossza	135 mm
Talplemez szélessége	110 mm
Lemezfurat hossza (minimális)	75 mm
Lemezfurat hossza (maximális)	80 mm
Lemezfurat szélessége (minimális)	75 mm
Lemezfurat szélessége (maximális)	105 mm
Tengely furat átmérője	11 mm

© Copyright 2026 TENTE International GmbH

KAPPA LOAD

9651TOP150P63 CL67

EAN 4031582314656

Rendelési szám 00829959

Termékrajzok

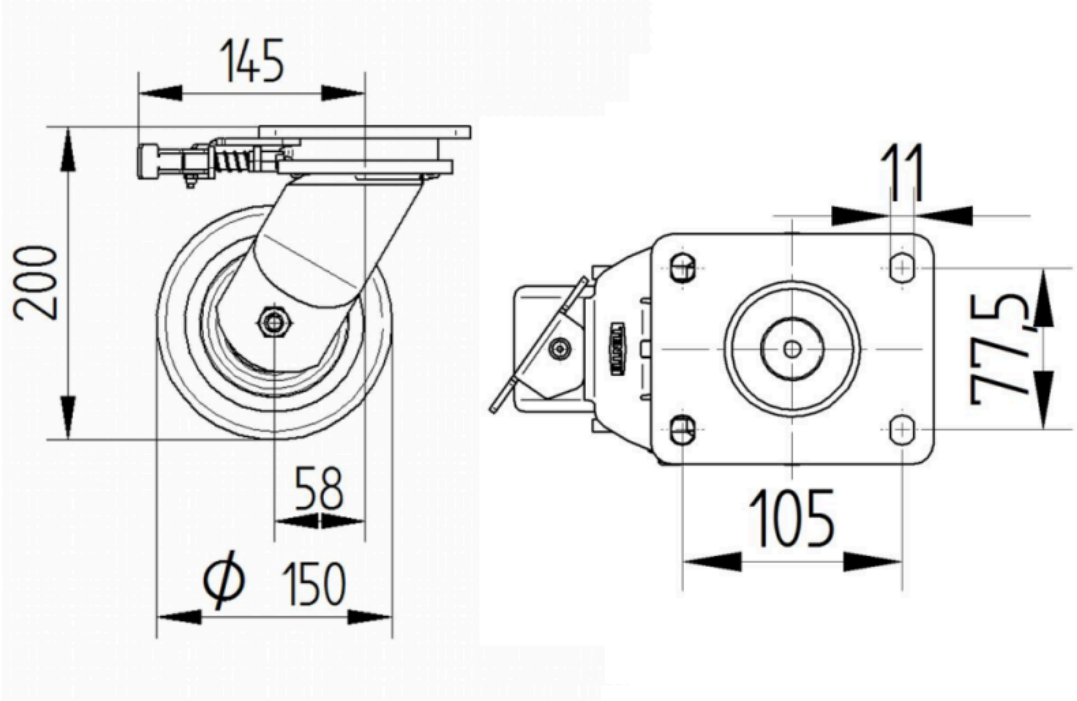

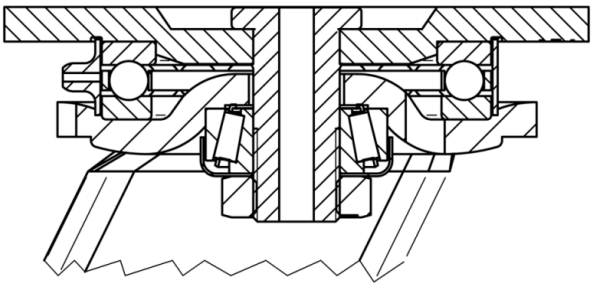

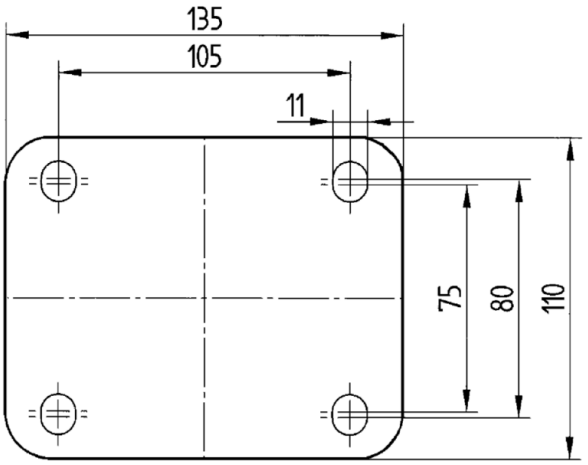

© Copyright 2026 TENTE International GmbH