ALPHA STAINLESS

8470UFX125P30-11

EAN 4031582370126

Numéro de commande 00028472

BETTER MOBILITY. BETTER LIFE.

CHAPE	
Déport	40 mm
Rayon d'encombrement	102.5 mm
Diamètre d'encombrement	205 mm

ROUE	
Tread hardness	souple
Diamètre	125 mm
Largeur du bandage	40 mm

RACCORD	
Diamètre du trou central	11 mm

PERFORMANCE	
Performance de roulage	●●●○○
Bruit de mouvement	●●●●●
Usure	●●●○○
Résistance à la corrosion	●●●●●

ATTRIBUTS DE BASE	
Nom du produit	Alpha stainless
Capacité de charge à 4 km/h	150 kg
Conducteur d'électricité	no
Inoxydable	yes
Capacité de charge statique	300 kg
Plage de température (minimale)	-20 °C
Plage de température (maximale)	80 °C
Hauteur	155 mm
Poids	1.08 kg

© Copyright 2026 TENTE International GmbH

ALPHA STAINLESS

8470UFX125P30-11

EAN 4031582370126

Numéro de commande 00038473
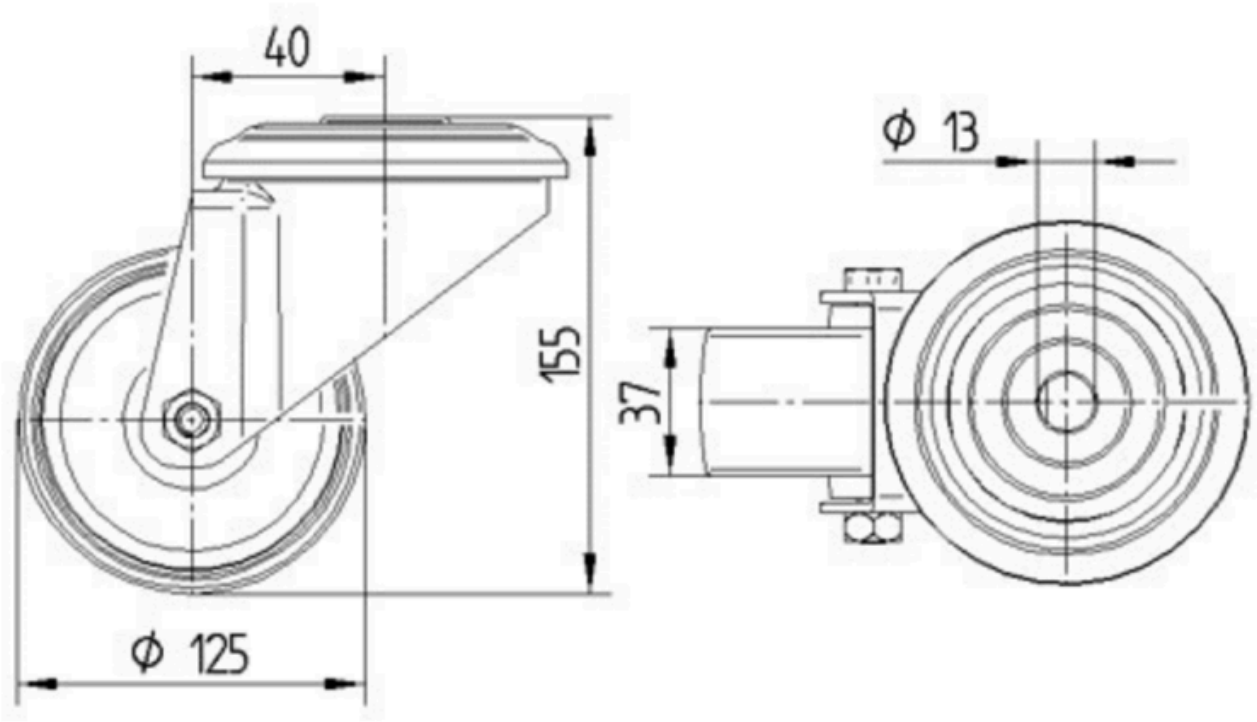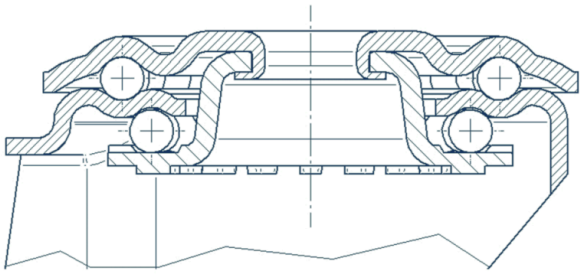
Product Drawings