INFORMAÇÕES DO PRODUTO

DURATECH

TOP 085x70-Ø20 HL70

EAN 4031582331189



A imagem pode diferir do produto original

DESEMPENHO

Desempenho do rolamento	●●●●●
Ruído de movimento	●●○○○
Desgaste	●●●●●
Resistência à corrosão	●●●○○

ATRIBUTOS PRINCIPAIS

Nome do produto	Duratech
Tipo	Roda
Padrão	EN12533 - Rodízios de Alta Carga
Capacidade de carga a 4 km/h	750 kg
Capacidade de carga a 6 km/h	600 kg
Elétrico condutivo	Não
Aço inoxidável	Não
Capacidade de carga estática	1500 kg
Intervalo de temperatura (mínimo)	-40 °C
Intervalo de temperatura (Máximo)	80 °C
Peso geral	0,54 kg

RODA

Material do centro da roda	Poliamida, pesada
Material do piso da roda	Idêntico ao centro da roda
Rolamento	Rolamento de esferas de precisão
Cor da Roda	Branco natural
Anti-fios	Sem anti-fios
Diâmetro	85 mm
Largura do Piso	70 mm
Diâmetro do furo do eixo	20 mm
Comprimento do cubo	70 mm
Largura do corpo	70 mm
Dureza do Piso (D)	75 Shore D
Tipo de rolamento	6204

© Copyright 2026 TENTE International GmbH

DURATECH

TOP 085x70-Ø20 HL70

EAN 4031582331189

Número de encomenda 00832612

Desenhos do produto

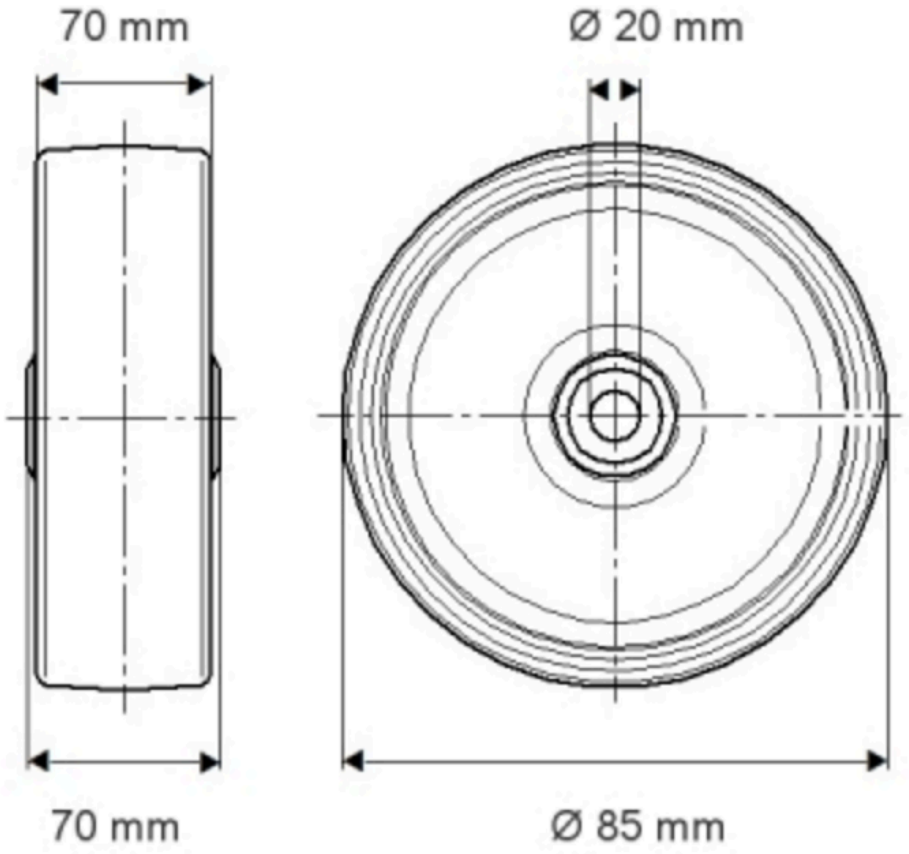

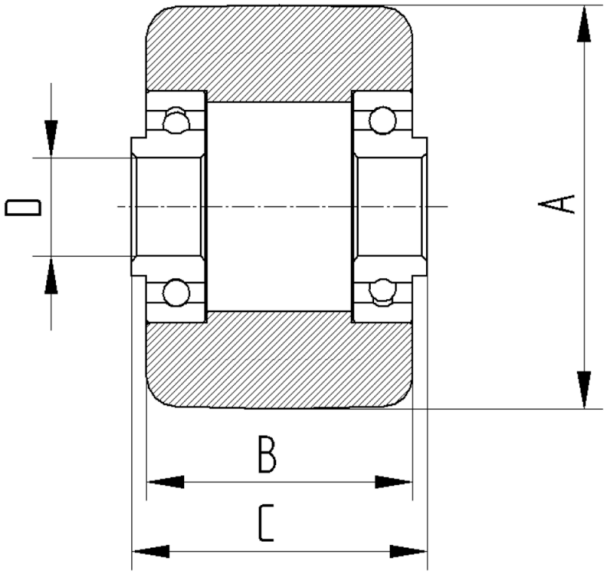

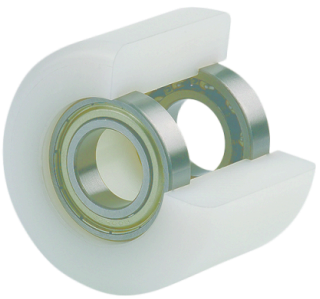

© Copyright 2026 TENTE International GmbH