INFORMACE O PRODUKTU

# AGILA

## 2477DIK150R47-27-30

EAN 4031582326222



Obrázek se může lišit od původního produktu

### VÝKON

| | |
|---|---|
| Valivý odpor | ●●●○○ |
| Hlučnost | ●●●○○ |
| Opotřebení | ●●●○○ |
| Odolné vůči korozi | ●●●○○ |

### ZÁKLADNÍ ATRIBUTY

| | |
|---|---|
| Název produktu | Agila |
| Typ | Otočné Kolečko s Totální brzda |
| Norma | EN12530 – Kolečka zařízení |
| Nosnost 3 km/h | 100 kg |
| Elektrické vodivé | Ne |
| Nerezové | Ne |
| Statická Nosnost | 200 kg |
| Rozsah teploty (minimální) | -10 °C |
| Teplotní rozsah (maximální) | 40 °C |
| Celková výška | 188 mm |

### UCHYCENÍ

| | |
|---|---|
| Materiál pouzdra | Ocelový plech, střední |
| Tvar Vidlice | Široký |
| Otočné ložisko | dvouřadá kuličková dráha |
| Barva vidlice | Pasivováno modrou |
| Vyosení | 36 mm |
| Poloměr otáčení | 131 mm |
| Průměr otáčení | 262 mm |

### KOLO

| | |
|---|---|
| Materiál středu | Ocelový plech |
| Materiál běhounu | Tvrdá guma, neoznačující |
| Ložisko | Kuželové ložisko |
| Ochranná krytka | S ložiskovým pouzdrem |
| Průměr | 150 mm |
| Šířka Běhoun | 32 mm |
| Tvrdost Běhoun (A) | 80 Shore A |

### MONTÁŽ

| | |
|---|---|
| Typ uchycení | Syntetický expandér, čtvercový |
| Expandér (minimální) | 27 mm |
| Expandér (maximální) | 30 mm |
| Informace | Při objednávání uveďte požadovaný vnitřníprůměr zkumavky. |

© Copyright 2026 TENTE International GmbH

# AGILA

2477DIK150R47-27-30

EAN 4031582326222

TENTE
BETTER MOBILITY. BETTER LIFE.

## Výkresy produktu

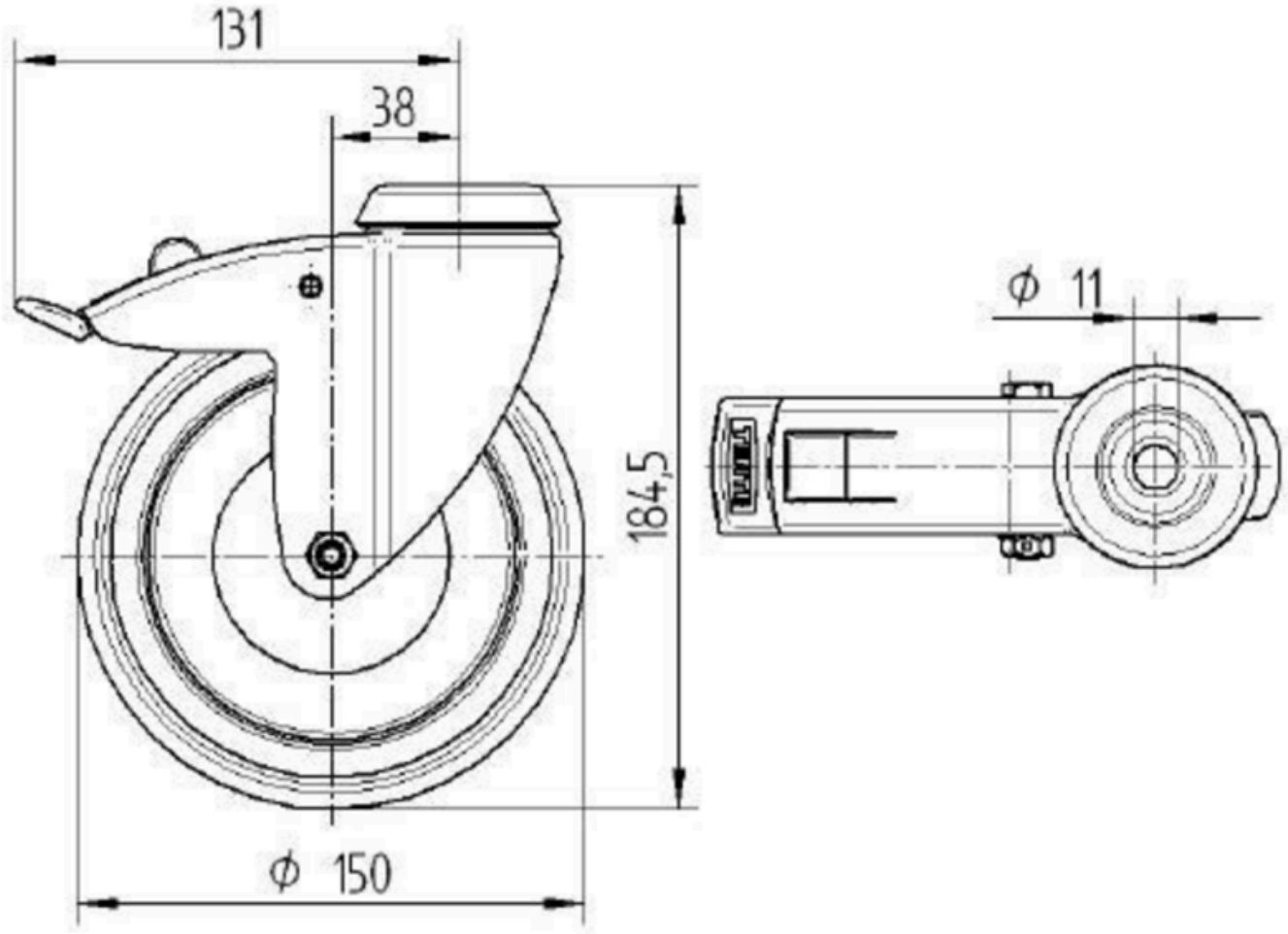


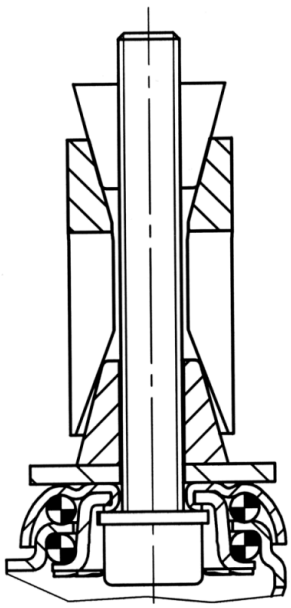

© Copyright 2026 TENTE International GmbH