INFORMATIONS SUR LE PRODUIT

# ZETA

## 4687ITP250P63 Convex

EAN 4031582414462



Image non contractuelle, peut différer du produit d'origine

### PERFORMANCE

| | |
|---|---|
| Performance de roulage | ●●●○○ |
| Bruit de mouvement | ●●●○○ |
| Usure | ●●●●○ |
| Résistance à la corrosion | ●●●○○ |

### ATTRIBUTS PRINCIPAUX

| | |
|---|---|
| Nom du produit | Zeta |
| Type | Roulette pivotante à blocage total |
| Norme | EN12532 - roulette de manutention |
| Capacité de charge à 4 km/h | 800 kg |
| Capacité de charge à 6 km/h | 640 kg |
| Conducteur d'électricité | Non |
| Inoxydable | Non |
| Capacité de charge statique | 1600 kg |
| Plage de température (minimale) | -10 °C |
| Plage de température (maximale) | 60 °C |
| Hauteur | 290 mm |
| Poids | 5,06 kg |

### CHAPE

| | |
|---|---|
| Matériau de la chape | Acier renforcé |
| Forme de la chape | Galbée, renforcée |
| Pivot | Double rangée de billes, renforcée ou inoxydable |
| Couleur de la chape | Zingué bleu |
| Déport | 55 mm |
| Rayon d'encombrement | 180 mm |
| Diamètre d'encombrement | 360 mm |

### ROUE

| | |
|---|---|
| Tread profile | convexe |
| Corps de roue | Aluminium |
| Bandage | Polyuréthane, coulé |
| Roulement | Roulement à billes de précision |
| Axe | axe de roue boulonné |
| Pare-fils | Sans pare-fils |
| Diamètre | 250 mm |
| Largeur du bandage | 55 mm |
| Dureté du bandage (A) | 92 Shore A |

### FIXATION

| | |
|---|---|
| Type de fixation | Platine rectangulaire |
| Longueur de la platine | 137 mm |
| Largeur de la platine | 105 mm |
| Longueur des trous de la platine (maximum) | 105 mm |
| Largeur des trous de la platine (minimum) | 75 mm |
| Largeur des trous de la platine (maximum) | 80 mm |
| Diamètre des trous de la platine | 11 mm |

© Copyright 2026 TENTE International GmbH

# ZETA

## 4687ITP250P63 Convex

EAN 4031582414462

### Dessins du produit

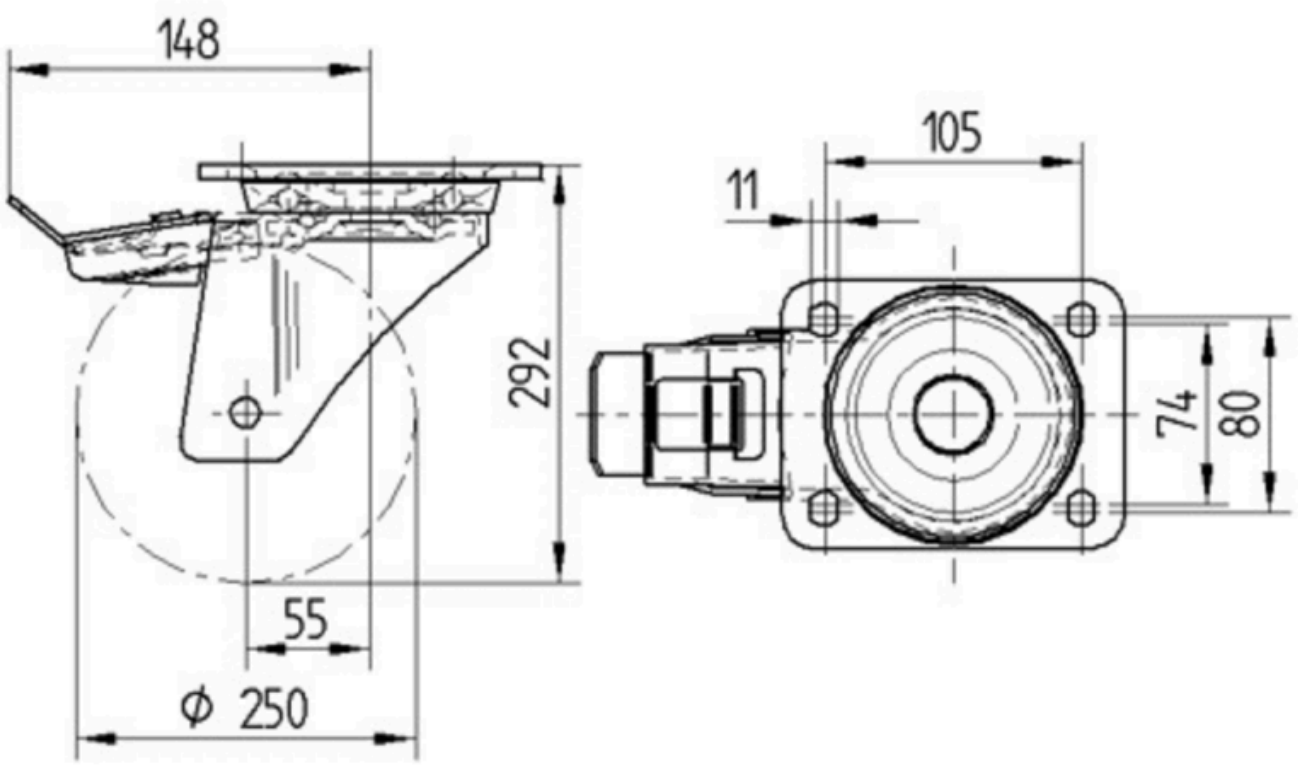


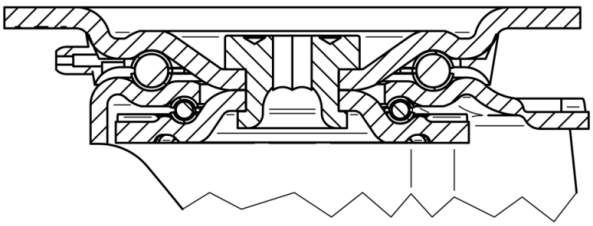

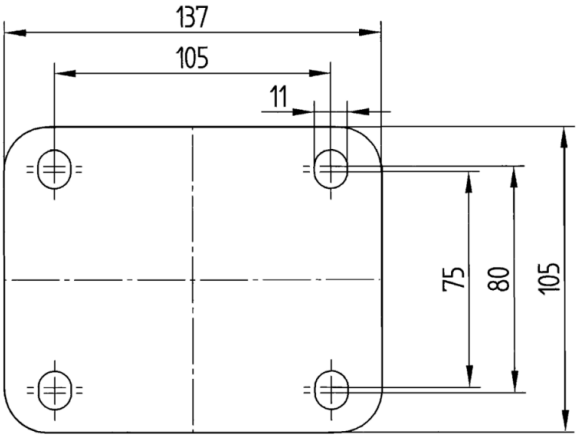


© Copyright 2026 TENTE International GmbH