PRODUKTINFORMATION

ZETA REVERSE

468SUOO200P63 180° WT46

EAN 4031582398182



Billedet kan afvige fra det oprindelige produkt

YDEEVNE

Rullemodstand	●●●●○
Kørselsstøj	●○○○○
Abrasion	●●●●●
Rustbeskyttelse	●●●○○

PRIMÆRE EGENSKABER

Produktnavn	Zeta reverse
Type	Drejelig Hjul med fjederbelastet Retningsbremse
Standard	EN12532 – Transportudstyr
Belastning ved 4 km/t	600 kg
Belastning ved 6 km/t	480 kg
Elektrisk ledende	Nej
Rustfri	Nej
Belastning Statisk	1200 kg
Temperaturområde (minimum)	-40 °C
Temperaturområde (maksimum)	80 °C
Byggehøjde	240 mm
Samlet vægt	2,87 kg

GAFFEL

Materialer til boliger	Stålplade, meget tung
Gaffel Form	Bred, Forstærket
Drejekrans	Drejekrans med dobbelt kuglekrans, Forstærket eller Rustfri
Farve	Blå-kromatiseret
Udladning	55 mm
Udfaldsradius	155 mm
Udfaldsdiameter	310 mm

HJUL

Fælgmateriale	Polyamid
Hjulbanemateriale	Identisk med Hjulfælg
Leje	Glideleje
Aksel	Skruet med møtrik
Trådfang	Uden trådfang
Diameter	200 mm
Hjulbane bredde	46 mm
Hårdhed af Hjulbane (D)	75 Shore D

MONTERING

Monteringstype	Rektangulær plade
Pladelængde	137 mm
Pladebredde	105 mm
Længde på pladehul (maksimum)	105 mm
Pladehulbredde (minimum)	75 mm
Pladehullets bredde (maksimum)	80 mm
Pladehullets diameter	11 mm

© Copyright 2026 TENTE International GmbH

ZETA REVERSE

468SUOO200P63 180° WT46

EAN 4031582398182

Bestillingsnummer 00860930

Produkttegninger

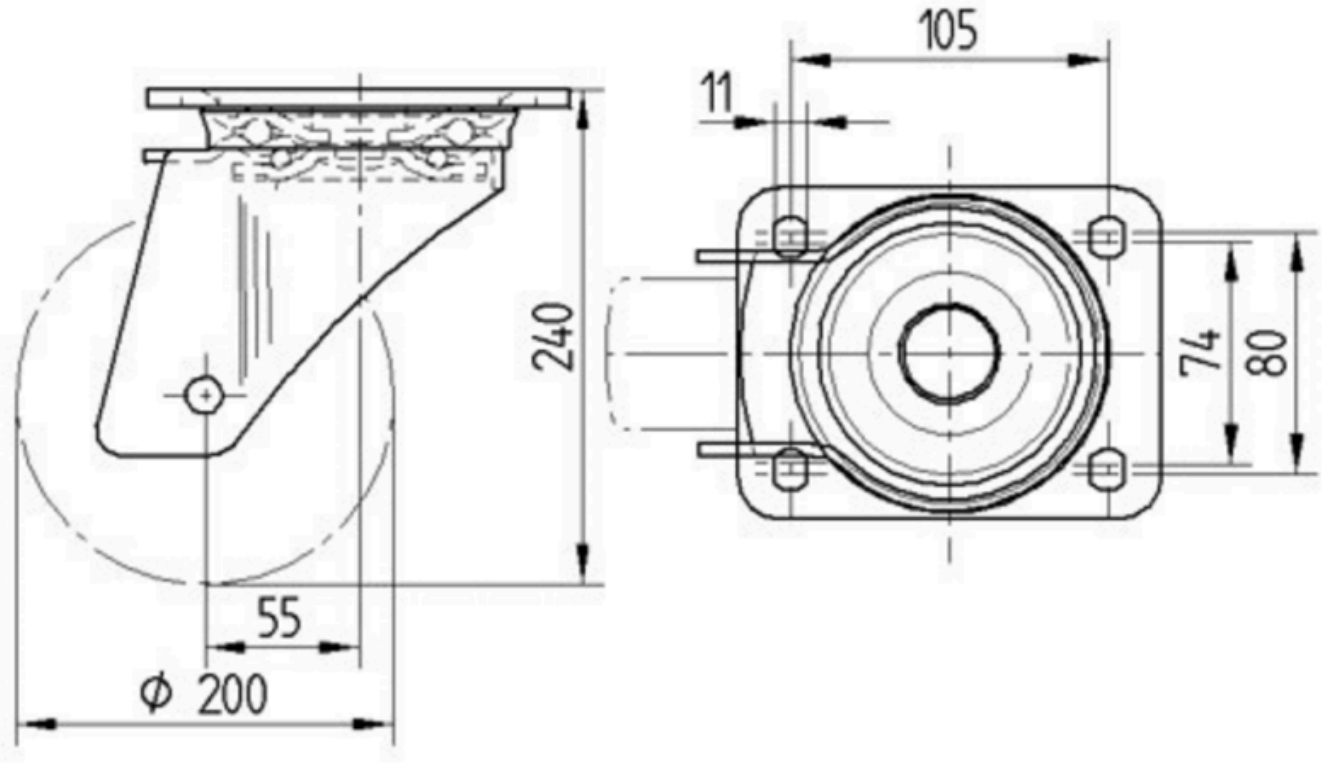

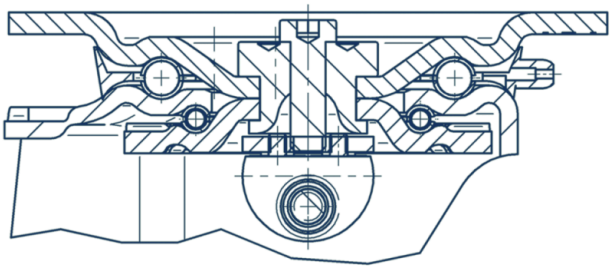

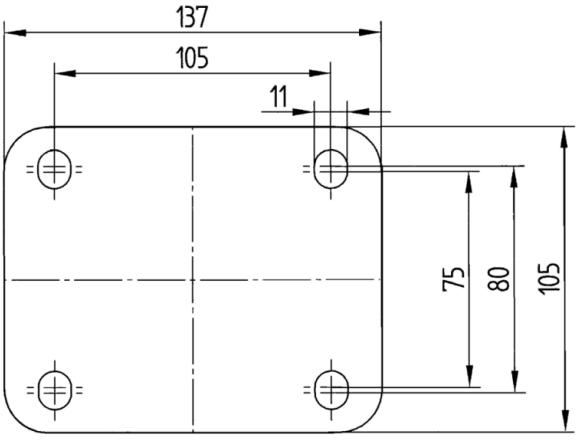

© Copyright 2026 TENTE International GmbH