제품 정보

MAXTECH EVO

PBO150x38-Ø12 HL34 TFR

EAN 4031582400366



이미지는 원래 제품과 다를 수 있습니다.

휠

차체 재질	폴리프로필렌
트레드 재질	폴리우레탄, 바이오소스, 주입
베어링	플레인 베어링
스레드 가드	스레드가드 없음
직경	150 mm
트레드 폭	38 mm
차축 홀 직경	12 mm
허브 길이	34 mm

성능

롤 성능	●●●○○
움직임 소음	●●●○○
내마모성	●●●○○
부식방지	●●●○○

핵심 속성

제품명	Maxtech evo
하우징 유형	휠
3km/h에서의 적재 용량	35 kg
전기 전도성	아니요
스테인리스	아니요
정지 중 하중용량	70 kg
전체 체중	0.33 kg

© Copyright 2026 TENTE International GmbH

MAXTECH EVO

PBO150x38-Ø12 HL34 TFR

EAN 4031582400366

BETTER MOBILITY. BETTER LIFE.

제품 도면

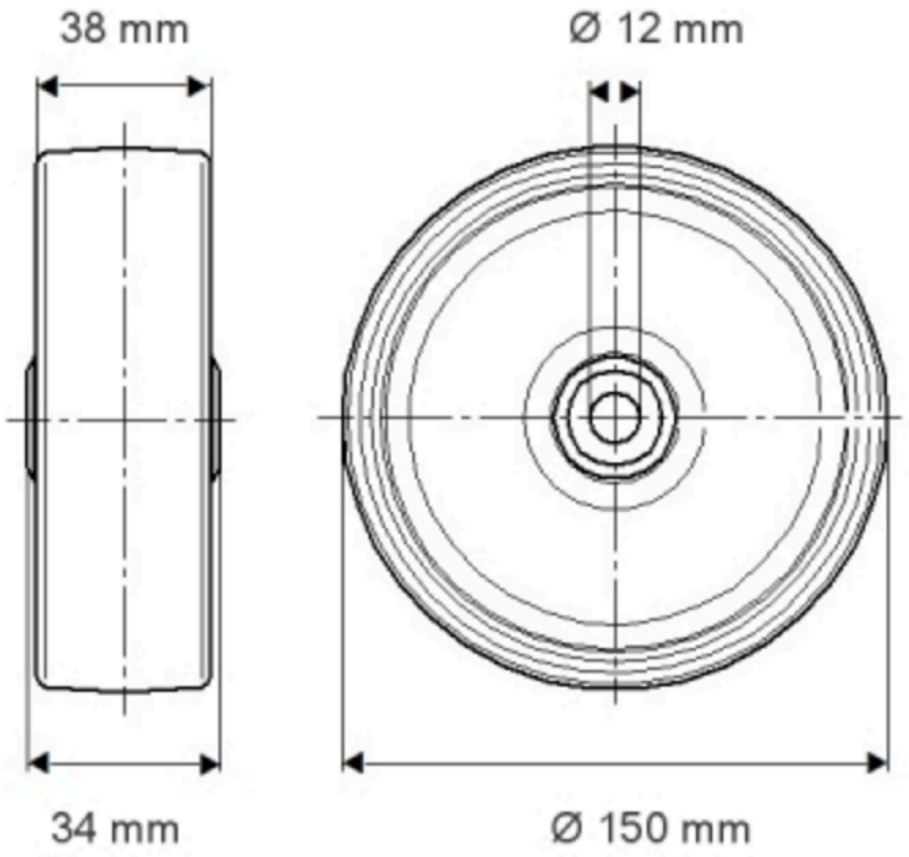

© Copyright 2026 TENTE International GmbH