TERMÉKINFORMÁCIÓK

BASETECH

POR 108x36-Ø12 HL44,4

EAN 4031582320794

BETTER MOBILITY. BETTER LIFE.



A kép eltérhet az eredeti terméktől

KERÉK

Felépítmény anyaga	Polipropilén
Futófelület anyaga	Kerékkel megegyező
Csapágy	Tűgörgős csapágy
Kerék színe	Grafitfekete (RAL9011)
Szálvédők	Futófelület védelem nélkül
Átmérő	108 mm
Futófelület szélessége	36 mm
Tengely furat átmérője	12 mm
Kerékagy hossza	44,4 mm
Test szélessége	36 mm
A futófelület keménysége (D)	65 Shore D

TELJESÍTMÉNY

Gördülési ellenállás teljesítménye	●●●○○
Mozgás zajkibocsátása	●●●○○
Kopás	●●●●○
Korrozióálló képesség	●●●○○

ALAPVETŐ TULAJDONSÁGOK

Termék neve	Basetech
Ház típusa	Kerék
Standard	EN12532 - Szállítóeszközök
Teherbírás 4 km/h-nál	160 kg
Elektromosan vezető	Nem
Rozsdamentes	Nem
Statikus teherbírás	320 kg
Hőmérséklet-tartomány (minimális)	-20 °C
Hőmérséklet-tartomány (maximális)	60 °C
Összsúly	0,15 kg

© Copyright 2026 TENTE International GmbH

BASETECH

POR 108x36-Ø12 HL44,4

EAN 4031582320794

Rendelési szám 00030953

Termékrajzok

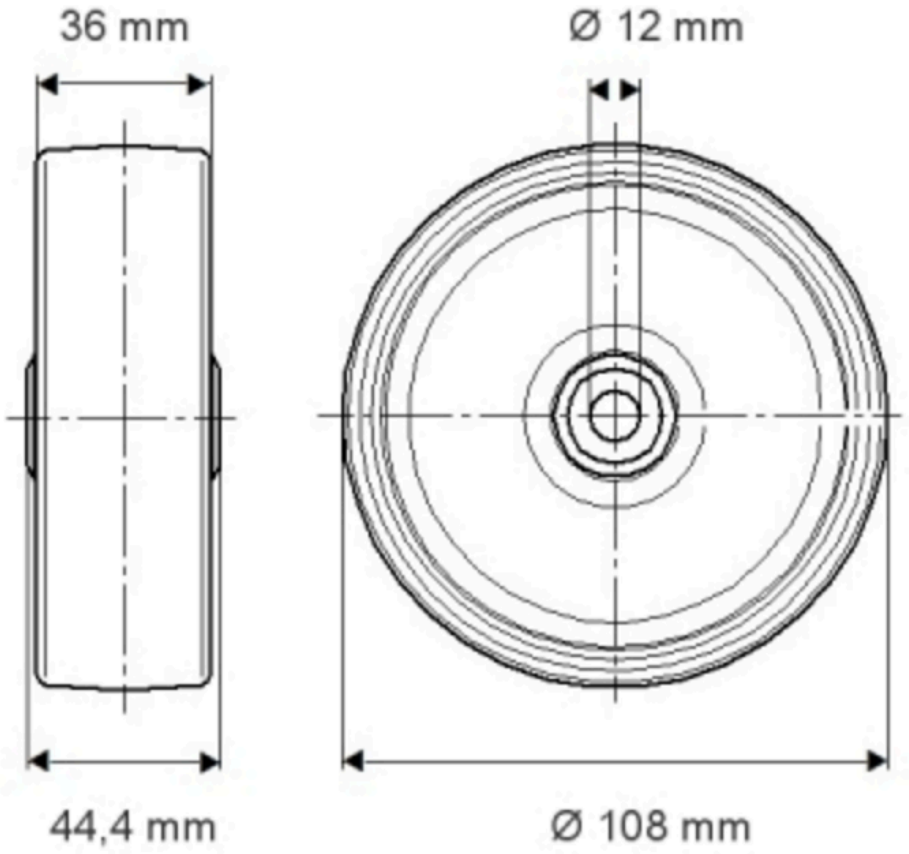

© Copyright 2026 TENTE International GmbH