LINEA

594CUAP150P30-13

EAN 4031582408461

BETTER MOBILITY. BETTER LIFE.

A imagem pode diferir do produto original

DESEMPENHO

Desempenho do rolamento	●●●●●
Ruído de movimento	●●●●○
Desgaste	●●●●○
Resistência à corrosão	●●●●○

ATRIBUTOS PRINCIPAIS

Nome do produto	Linea
Tipo	Rodízio giratório com travão combinado
Padrão	EN12530 - Rodízios para Dispositivos
Capacidade de carga a 3 km/h	130 kg
Capacidade de carga estática	260 kg
Intervalo de temperatura (mínimo)	-20 °C
Intervalo de temperatura (Máximo)	60 °C
Altura total	170 mm
Largura geral	89 mm
Peso geral	1,35 kg
Certificação	Testado e monitorizado por TÜV Süd

Clube Design Deutscher

Prémio Interzum

Prémio IF Design

RODA

Material do centro da roda	Poliamida
Material do piso da roda	Poliuretano, Injetado
Rolamento	Rolamento de esferas de precisão
Anti-fios	Com anti-fios
Diâmetro	150 mm
Largura do Piso	22 mm
Dureza do Piso (A)	92 Shore A

SUPORTE

Material	Poliamida
Em Forma de Garfo	Roda dupla com suporte
Rolamento giratório	Rolamento de esferas de precisão
Offset	52 mm
Raio giratório	156 mm
Interferência giratória	312 mm
Diâmetro do dome	56 mm

ENCAIXE

Tipo de fixação	Furo da rosca
Diâmetro do furo	13 mm

© Copyright 2026 TENTE International GmbH

LINEA

594CUAP150P30-13

EAN 4031582408461

BETTER MOBILITY. BETTER LIFE.

DESENHOS TÉCNICOS

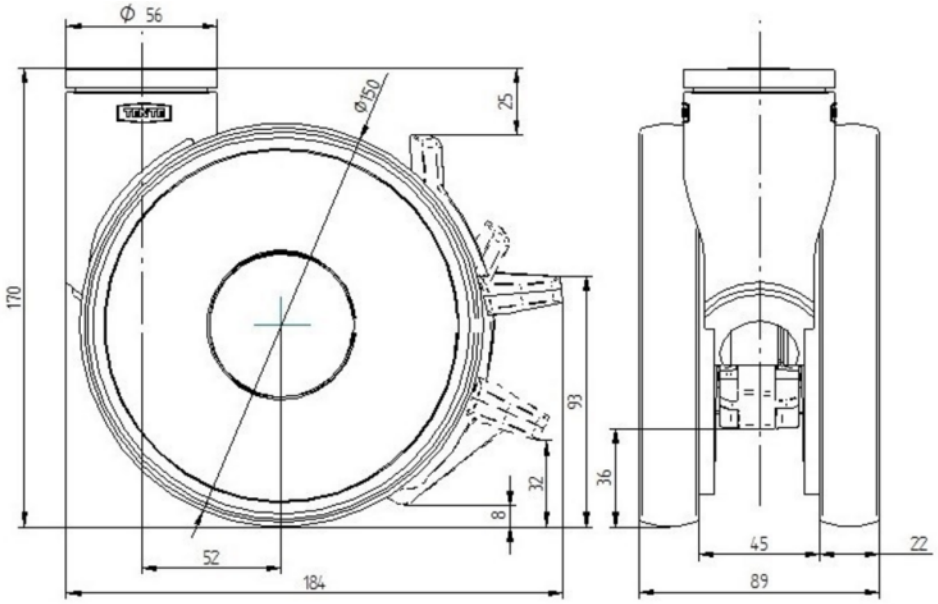

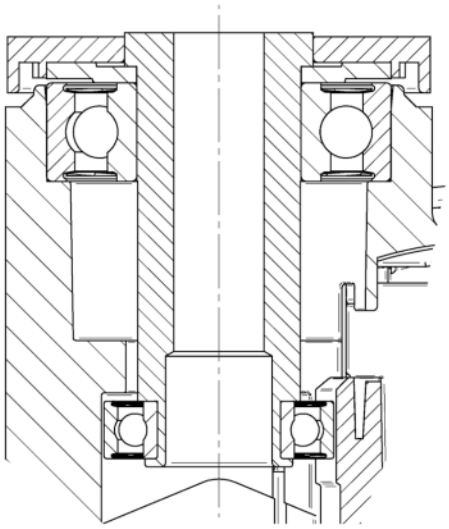

Clube Design Deutscher

Prémio Interzum

Prémio IF Design

© Copyright 2026 TENTE International GmbH