ИНФОРМАЦИЯ ЗА ПРОДУКТА

AGILA

2477UAP125R05-28 M8/19

EAN 4031582302288



Изображението може да се различава от оригиналния продукт

ИЗПЪЛНЕНИЕ

Производителност на ролката	●●●○○
Шум от движение	●●●○○
Привличане	●●●●○
Устойчив на корозия	●●●○○

ОСНОВНИ АТРИБУТИ

Име на продукта	Agila
Тип	Въртящ се Колело с Пълно заключване
Стандартен	EN12530 – Изделителни колела
Товароносимост при 3 км/ч	100 kg
Електропроводим	Не
Неръждаемост	Не
Статичен Товароносимост	200 kg
Температурен диапазон (минимален)	-25 °C
Температурен диапазон (максимален)	80 °C
Обща височина	163 mm
Обща ширина	60 mm
Общо тегло	1.24 kg

ВИЛКА

Материал на корпуса	Стоманен лист, среден
Форма Вилица	Обхват
Въртящ се лагер	Две състезания с топка
Цвят	Синьо покритие
Изместване	41 mm
Радиус на завъртане	131 mm
Интерференция при завъртане	262 mm
Диаметър на купол	60 mm

КОЛЕЛО

Материал на тялото	Полиамид
Материал на реазбата	Полиуретан, екструдирано
Лагер	Прецизен сачмен лагер
Цвят на Колело	Сребърно сиво (RAL7001)
Предпазители за резби	С предпазно устройство за резба
Диаметър	125 mm
Ширина на Резба	32 mm
Ширина на тялото	32 mm
Твърдост на Резба (A)	92 Бръснач A
Твърдост на Резба (D)	42 Бръснач D

ПРИЛЯГАНЕ

Тип на фитинга	Твърдо Щифт кръгло
Диаметър на Болт	28 mm
Дължина на Болт	45 mm
Позиция на резбата на Болт	19 mm
Количество отвори за монтаж на Болт	2

© Copyright 2026 TENTE International GmbH

AGILA

2477UAP125R05-28 M8/19

EAN 4031582302288

Номер на поръчката 00030266

Чертежи на продукта

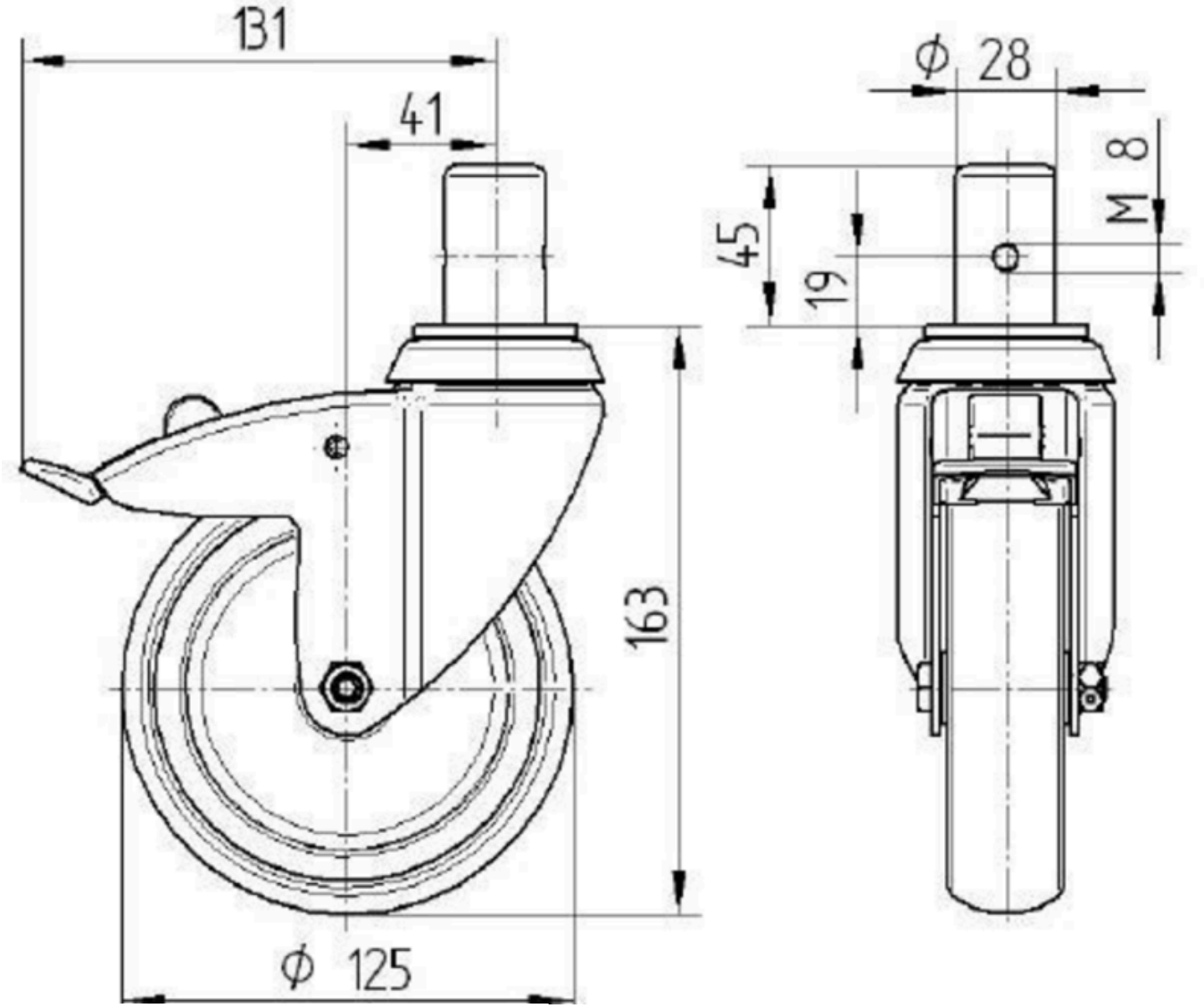

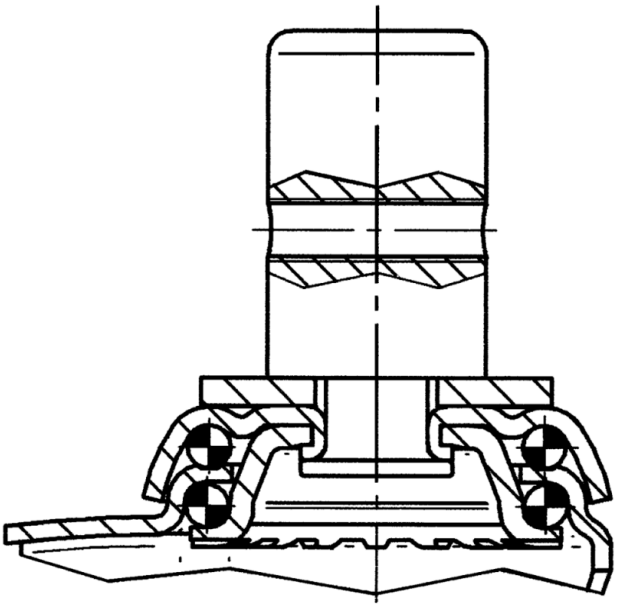

© Copyright 2026 TENTE International GmbH