INFORMACJE O PRODUKCIE

ZETA

4687IEP250P63

EAN 4031582308143



Obraz może różnić się od oryginalnego produktu

WYDAJNOŚĆ

Wydajność rolek	●●●●○
Hałas ruchowy	●●●●●
Odejście	●●●○○
Odporność na korozję	●●●○○

PODSTAWOWE ATUTY

Nazwa produktu	Zeta
Typ	Kółko obrotowe z Blokada pełna
Standardowy	EN12532 — Sprzęt transportowy
Nośność przy 4 km/h	500 kg
Nośność przy 6 km/h	400 kg
Przewodzące prąd elektryczny	Nie
Nierdzewne	Nie
Nośność statyczne	1000 kg
Zakres temperatur (minimalny)	-20 °C
Zakres temperatur (maksymalny)	85 °C
Wysokość całkowita	290 mm
Szerokość całkowita	96 mm
Waga całkowita	4,76 kg

OBUDOWA

Materiał obudowy	Arkusz stalowy, bardzo ciężki
Kształt Widelec	Poszerzane, Wzmacniane
Łożysko obrotowe	Dwa wyścigi kulkowe, Wzmacniane lub Nierdzewne
Kolor	pasywowany na niebiesko
Wysięg	55 mm
Promień działania koła	180 mm
Zasięg działania koła	360 mm
Średnica kopuły	96 mm

KOŁO

Tread hardness	miękki
Materiał ciała	Aluminium
Materiał bieżni	Elastyczna opona, czarna, wulkanizowana
Łożysko	Łożysko kulkowe precyzyjne
Oś	Przykręcane za pomocą nakrętki
Kolor Koło	Czarny odrzutowiec (podobny RAL9005)
Osłony gwintu	Bez osłony gwintu
Średnica	250 mm
Szerokość Bieżnia	50 mm
Szerokość korpusu	50 mm
Twardość Bieżnia (A)	67 Shore A

MOCOWANIE

Typ mocowania	Płytka prostokątna
Długość płytki	137 mm
Szerokość płytki	105 mm
Długość otworu płytki (minimalna)	75 mm
Długość otworu w płytce (maksymalna)	80 mm
Szerokość otworu w płytce (minimalna)	75 mm
Szerokość otworu w płytce (maksymalna)	105 mm
Średnica otworu płytki	11 mm

© Copyright 2026 TENTE International GmbH

ZETA

4687IEP250P63

EAN 4031582308143

Numer zamówienia 00803922

Rysunki produktu

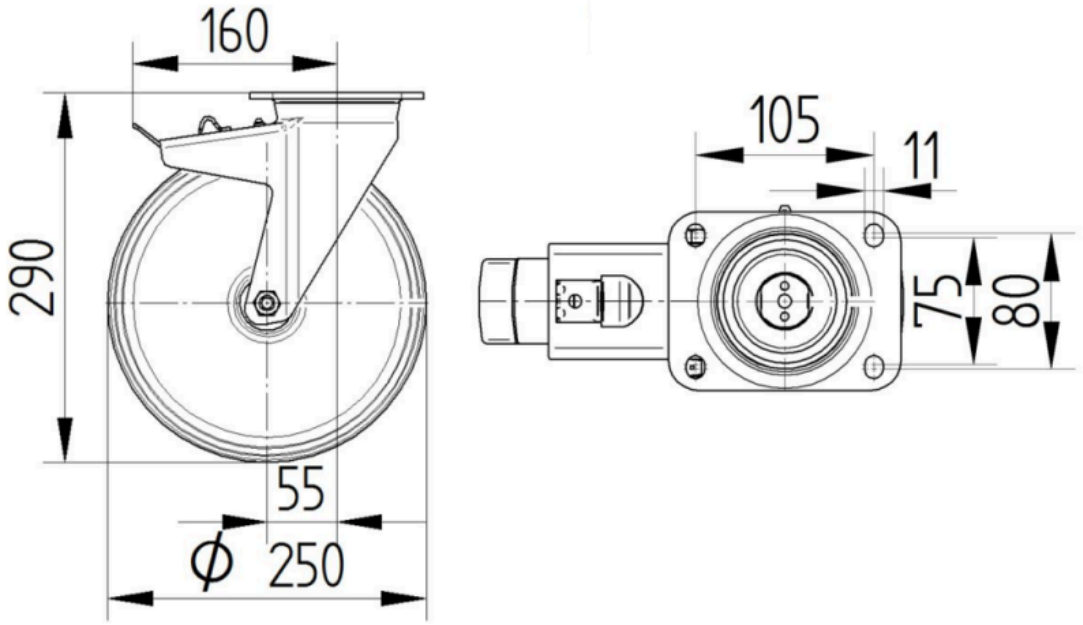

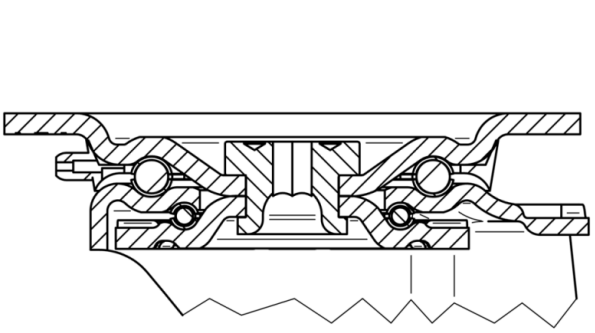

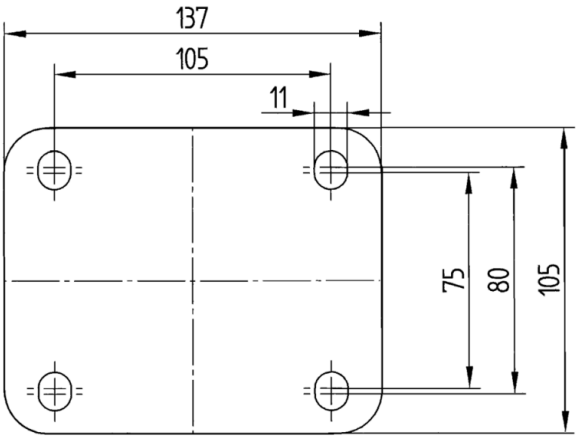

© Copyright 2026 TENTE International GmbH