ИНФОРМАЦИЯ ЗА ПРОДУКТА

GALEA

5075PJP100P30-10

EAN 4031582379266



Изображението може да се различава от оригиналния продукт

ИЗПЪЛНЕНИЕ

Производителност на ролката	●●●●○
Шум от движение	●●●●○
Привличане	●●●●○
Устойчив на корозия	●●●○○

ОСНОВНИ АТРИБУТИ

Име на продукта	Galea
Тип	Завъртане на Колело със Спирачка
Стандартен	EN12530 – Изделителни колела
Товароносимост при 3 км/ч	100 kg
Електропроводим	Не
Неръждаемост	Не
Статичен Товароносимост	200 kg
Температурен диапазон (минимален)	-20 °C
Температурен диапазон (максимален)	60 °C
Обща височина	139 mm
Обща ширина	66 mm
Общо тегло	0.48 kg

ВИЛКА

Материал на корпуса	Полиамид
Форма Вилица	Затворен
Въртящ се лагер	Две състезания с топка
Изместване	40 mm
Радиус на завъртане	128 mm
Интерференция при завъртане	256 mm
Диаметър на купол	59 mm

КОЛЕЛО

Материал на тялото	Полипропилен
Материал на реазбата	Термопластичен каучук
Лагер	Прецизен сачмен лагер
Предпазители за резби	С предпазно устройство за резба
Диаметър	100 mm
Ширина на Резба	30 mm
Твърдост на Резба (A)	87 Бръснач A

ПРИЛЯГАНЕ

Тип на фитинга	Отвор за болт
Диаметър на отворите Болт	10 mm

© Copyright 2026 TENTE International GmbH

GALEA

5075PJP100P30-10

EAN 4031582379266

BETTER MOBILITY. BETTER LIFE.

Чертежи на продукта

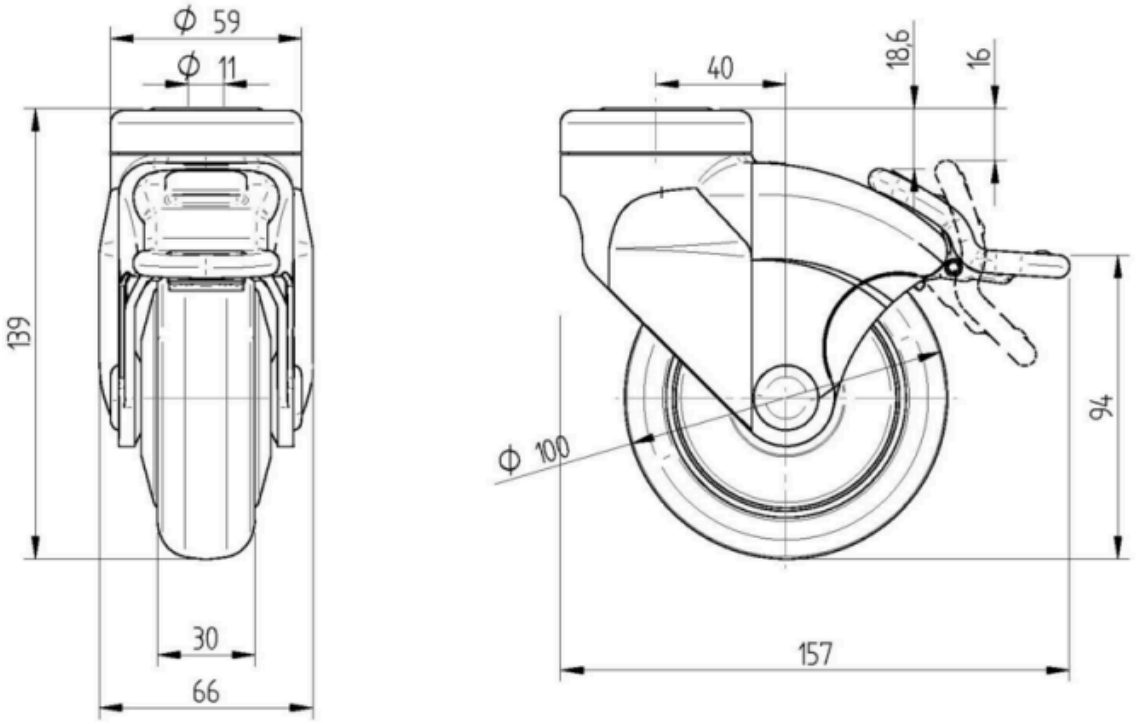

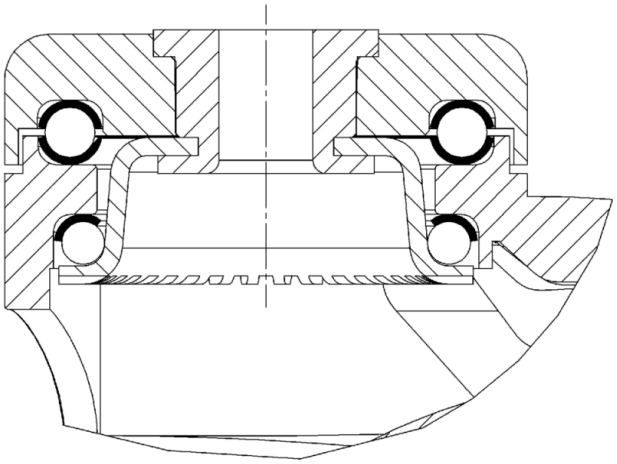

© Copyright 2026 TENTE International GmbH