TERMÉKINFORMÁCIÓK

# ALPHA STAINLESS

8478BOG100P62

EAN 4031582347074



A kép eltérhet az eredeti terméktől

## TELJESÍTMÉNY

| | |
|---|---|
| Gördülési ellenállás teljesítménye | ●●●○○ |
| Mozgás zajkibocsátása | ●●○○○ |
| Kopás | ●●●●● |
| Korrozióálló képesség | ●●●●● |

## ALAPVETŐ TULAJDONSÁGOK

| | |
|---|---|
| Termék neve | Alpha stainless |
| Ház típusa | Fixvillás görgő |
| Standard | EN12532 - Szállítóeszközök |
| Teherbírás 4 km/h-nál | 125 kg |
| Elektromosan vezető | Nem |
| Rozsdamentes | Igen |
| Statikus teherbírás | 250 kg |
| Hőmérséklet-tartomány (minimális) | -40 °C |
| Hőmérséklet-tartomány (maximális) | 250 °C |
| Összsúly | 0,51 kg |
| Teljes szélesség | 85 mm |

## VÁZ

| | |
|---|---|
| A ház anyaga | Rozsdamentes acél, nehéz |
| Villa alakja | Széles |
| Szín | Rozsdamentes acél |

## KERÉK

| | |
|---|---|
| Felépítmény anyaga | Műanyag termokészlet, hőálló |
| Futófelület anyaga | Kerékkel megegyező |
| Csapágy | Száraz csapágyhüvely |
| Tengely | Csavar anyával |
| Kerék színe | Fekete |
| Átmérő | 100 mm |
| Futófelület szélessége | 35 mm |
| Test szélessége | 35 mm |
| A futófelület keménysége (D) | 90 Shore D |

## SZERELVÉNY

| | |
|---|---|
| Szerelvény típusa | Téglalap alakú talplemez |
| Talplemez hossza | 100 mm |
| Talplemez szélessége | 85 mm |
| Lemezfurat hossza (minimális) | 77 mm |
| Lemezfurat hossza (maximális) | 60 mm |
| Lemezfurat szélessége (minimális) | 77 mm |
| Lemezfurat szélessége (maximális) | 80 mm |
| Tengely furat átmérője | 9 mm |

© Copyright 2026 TENTE International GmbH

# ALPHA STAINLESS

8478BOG100P62

EAN 4031582347074

Rendelési szám 00035519

**Termékrajzok**

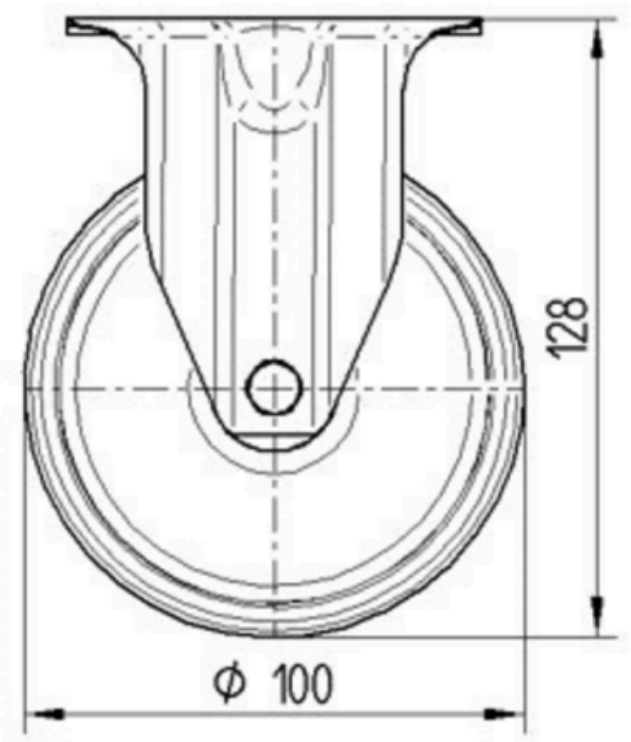


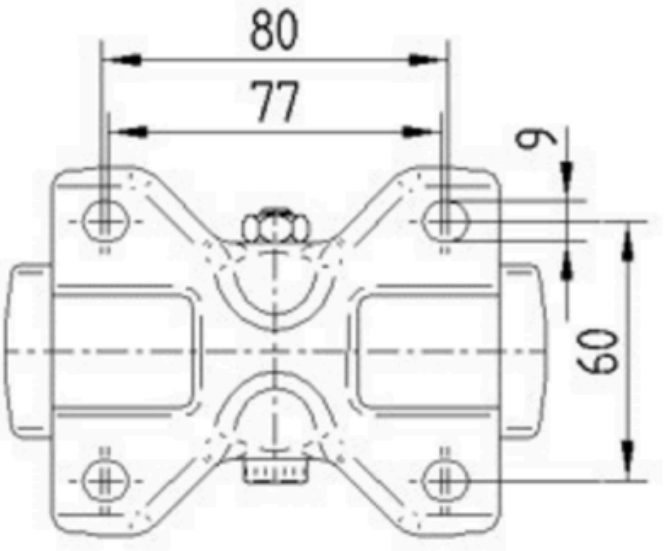


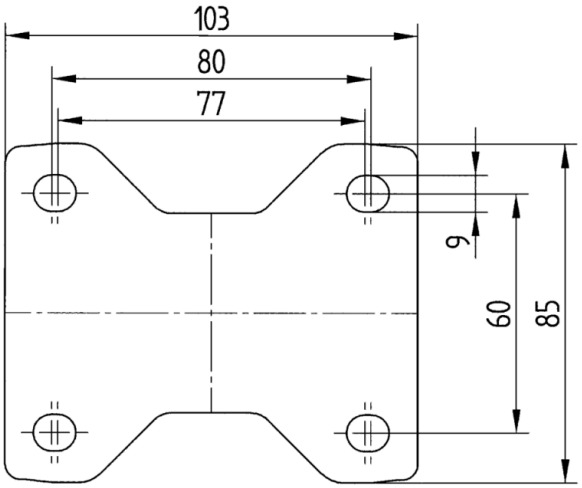


© Copyright 2026 TENTE International GmbH