产品信息

E-DRIVE OPTIMA

EDOAUFF125P60

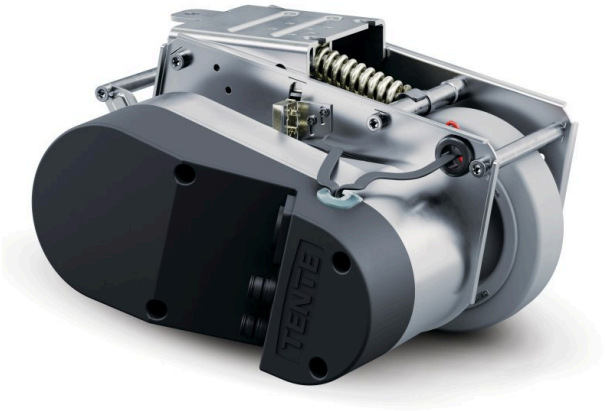

图片可能与原产品不同

核心属性

产品名称	E-Drive optima
外壳类型	驱动单元
导电	否
不锈	否
总重量	7.26 kg
长度	最大 315 mm（紧急解锁启动）
轮径	125 mm，磨损极限 Ã˜ 115 mm
轮子胎面	实心橡胶，不留痕，Shore A 63
轮宽	35 mm
宽度	231 mm
最大推力	25
最大提升力/接触压力	400
处于初始位置的高度	140 mm
安装高度	170 mm
紧急解锁	机械
保护类型	IPX4（从各个侧面喷水，所有插头都已插入）
允许的环境温度	工作温度 5 Â°C 至 40 Â°C，空气湿度 90 %，无冷凝
重量	7.25 kg
最大速度	6 km/h
离地间隙	30 mm
地面不均匀度（最小）	-15 mm
地面不均匀度（最大）	15 mm
允许的储存温度（最小）	-10 °C
允许的储存温度（最大）	45 °C

© Copyright 2026 TENTE International GmbH

E-DRIVE OPTIMA

EDOAUFF125P60

BETTER MOBILITY. BETTER LIFE.

支架

外壳材料	电气
支架形状	驱动器

轮子

轮体材料	聚酰胺
胎面材料	弹性轮胎，无痕，硫化
轴承	法兰轮
直径	125 mm

固定件

固定件类型	矩形板

© Copyright 2026 TENTE International GmbH

E-DRIVE OPTIMA

EDOAUFF125P60

BETTER MOBILITY. BETTER LIFE.

产品图纸

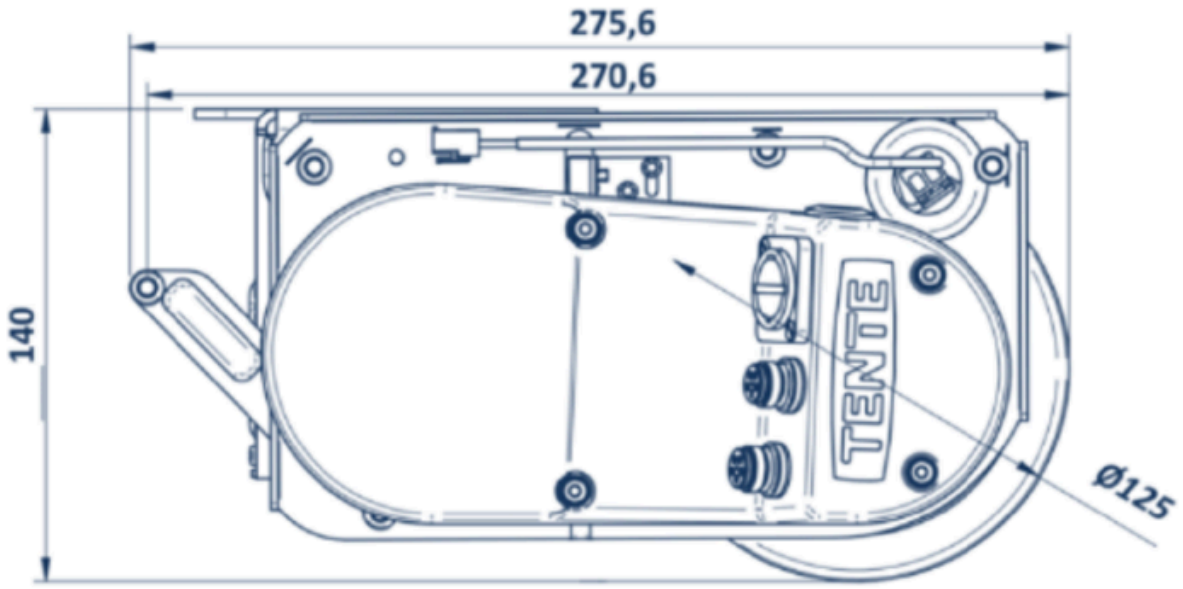

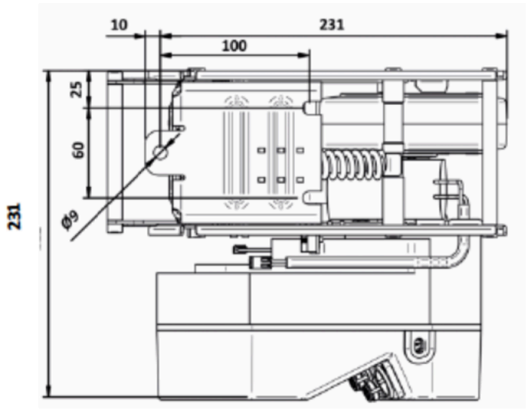

© Copyright 2026 TENTE International GmbH