PRODUKTINFORMATION

DURATECH

UOR 100x36-Ø12 HL44,4

EAN 4031582323535



Billedet kan afvige fra det oprindelige produkt

HJUL

Fælgmateriale	Polyamid
Hjulbanemateriale	Identisk med Hjulfælg
Leje	Rulleleje
Hjul farve	Naturlig hvid
Trådfang	Uden trådfang
Diameter	100 mm
Hjulbane bredde	36 mm
Aksel Huldiameter	12 mm
Navlængde	44,4 mm
Fælgbredde	36 mm
Hårdhed af Hjulbane (D)	75 Shore D

YDEEVNE

Rullemodstand	●●●○○
Kørselsstøj	●●●○○
Abrasion	●●●●○
Rustbeskyttelse	●●●○○

PRIMÆRE EGENSKABER

Produktnavn	Duratech
Type	Hjul
Standard	EN12532 – Transportudstyr
Belastning ved 4 km/t	200 kg
Elektrisk ledende	Nej
Rustfri	Nej
Belastning Statisk	400 kg
Temperaturområde (minimum)	-25 °C
Temperaturområde (maksimum)	80 °C
Samlet vægt	0,18 kg

© Copyright 2026 TENTE International GmbH

DURATECH

UOR 100x36-Ø12 HL44,4

EAN 4031582323535

Bestillingsnummer 00030965

Produkttegninger

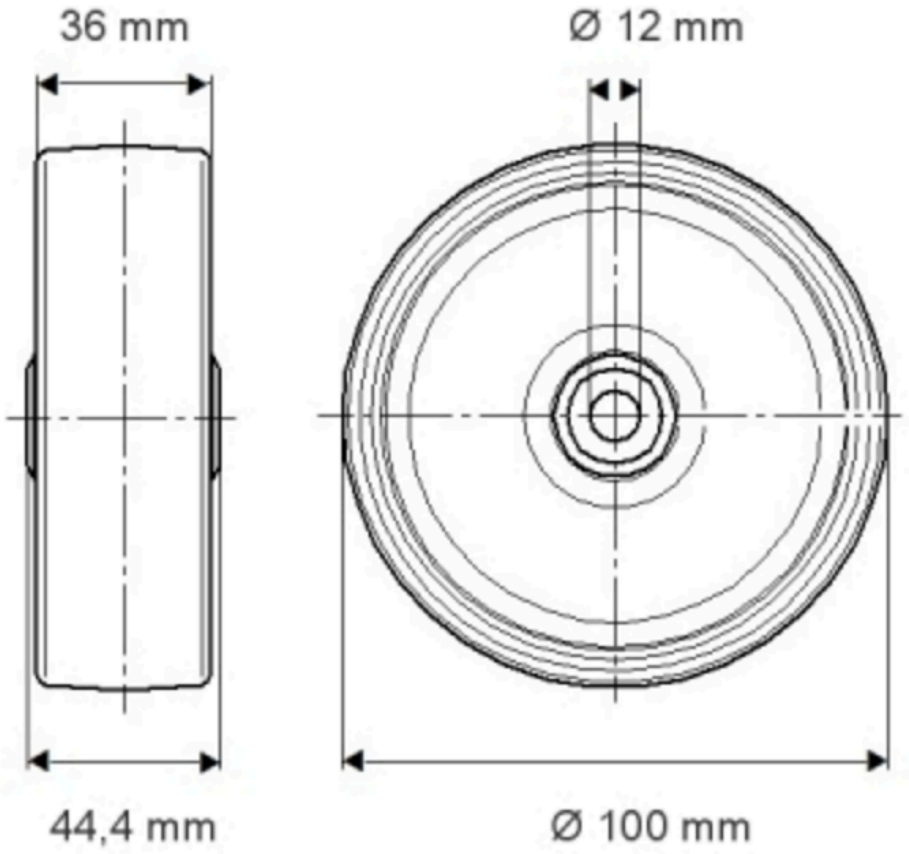

© Copyright 2026 TENTE International GmbH