PRODUCTINFORMATIE

NOVATECH

RK.ETP100x40-Ø47x14

EAN 4031582369588

BETTER MOBILITY. BETTER LIFE.

Afbeelding kan verschillen van het oorspronkelijke product

WIEL

Wielkern materiaal	Niet gedefinieerd
Materiaal loopvlak	Polypropyleen, zacht
Diameter	100 mm
Breedte Loopvlak	40 mm
Hardheid van het loopvlak (A)	92 Shore A
Diameter kogellager	47 mm
Breedte Kogellager	14 mm

PRESTATIES

Rolprestaties	●●●●○
Bewegingsgeluid	●●●○○
Verloop	●●●●○
Corrosieweerstand	●●●○○

KERNKENMERKEN

Productnaam	Novatech
Type	Wiel
Draagvermogen bij 3 km/u	500 kg
Elektrisch geleidend	Nee
Roestvrij	Nee
Statisch Draagvermogen	1000 kg
Temperatuurbereik (minimaal)	-20 °C
Temperatuurbereik (maximaal)	60 °C

© Copyright 2026 TENTE International GmbH

NOVATECH

RK.ETP100x40-Ø47x14

EAN 4031582369588

Bestelnummer 00839713
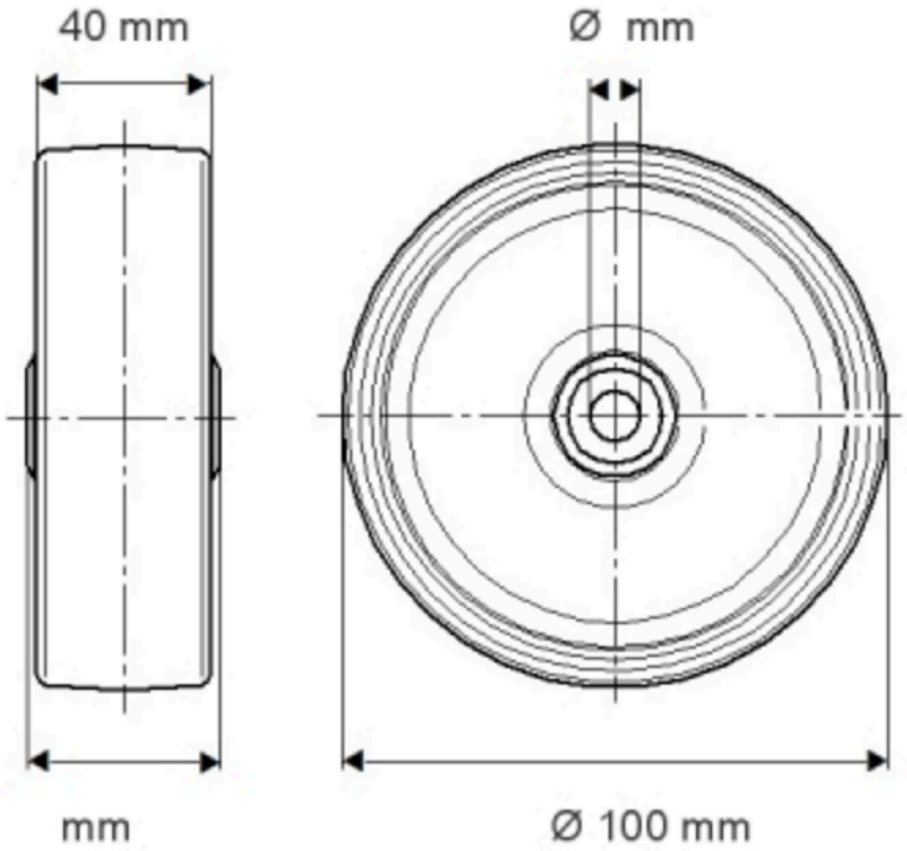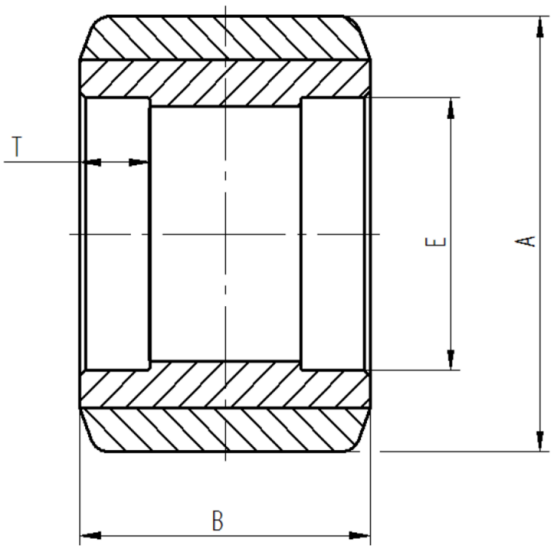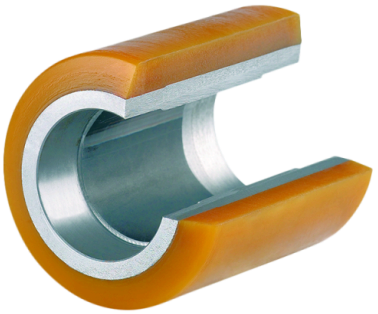
Product Drawings