INFORMAȚII DESPRE PRODUS

ELASTECH

IFP 200x50-Ø25

EAN 4031582319842



Imaginea poate fi diferită de produsul original

PERFORMANȚĂ

Performanța rolei	●●○○○
Zgomot de mișcare	●●●●●
Atriție	●●●○○
Rezistență la coroziune	●●●○○

ATRIBUTELE DE BAZĂ

Nume produs	Elastech
Tip	Roată
Standard	EN12532 - Echipament de transport
Capacitate de încărcare la 4 km/h	450 kg
Capacitate de încărcare la 6 km/h	360 kg
Conductiv electric	Nu
Inoxidabil	Nu
Capacitate de încărcare statică	900 kg
Interval de temperatură (minim)	-20 °C
Interval de temperatură (maxim)	85 °C
Greutate totală	1,71 kg

ROATĂ

Tread hardness	moale
Material pentru corp	Aluminiu
Material al benzii de rulare	Anvelopă elastică, fără marcaj, vulcanizată
Lagăr	Rulment cu bile de precizie
Roată	Gri / fără marcaj
Protecție pentru filet	Fără protecție pentru filet
Diametru	200 mm
Benză de rulare	50 mm
Diametrul găurii Axă	25 mm
Lungime butuc	60 mm
Lățimea corpului	50 mm
Duritatea benzii de Benză de rulare (A)	68 Pe malul A

© Copyright 2026 TENTE International GmbH

ELASTECH

IFP 200x50-Ø25

EAN 4031582319842

Numărul de comandă 00830632

Desene ale produsului

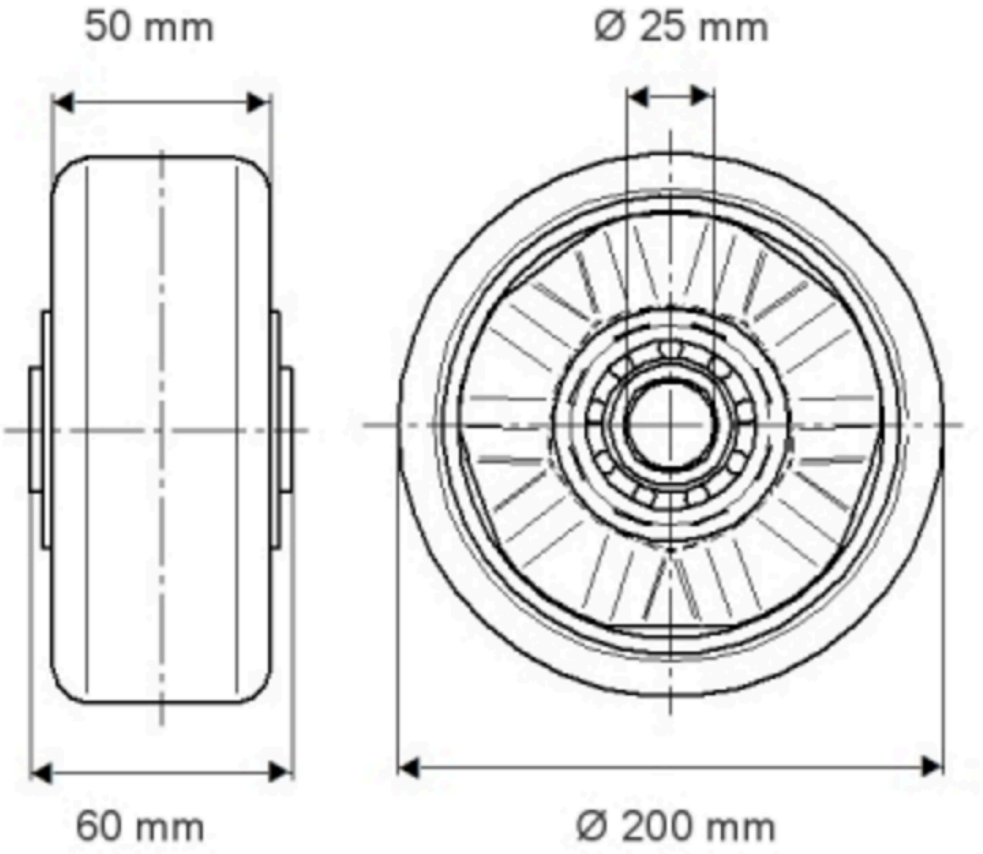

© Copyright 2026 TENTE International GmbH

ELASTECH

IFP 200x50-Ø25

EAN 4031582319342

Numărul de comandă 0830632

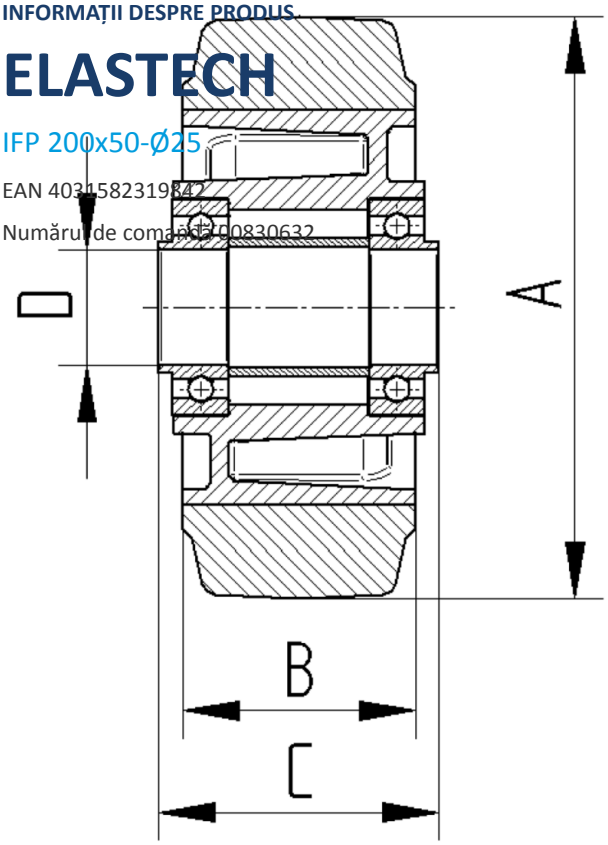

© Copyright 2026 TENTE International GmbH