INFORMACIÓN DEL PRODUCTO

ZETA

4688ITP125P63

EAN 4031582030501



La imagen puede diferir del producto original

RENDIMIENTO

Rendimiento del rodillo	●●●○○
Ruido de movimiento	●●●●○
Desgaste	●●●●○
Resistencia a la corrosión	●●●○○

ATRIBUTOS PRINCIPALES

Nombre del producto	Zeta
Tipo	Rueda fija
Estándar	EN12532 - Material de transporte
Capacidad de carga a 4 km/h	500 kg
Capacidad de carga a 6 km/h	400 kg
Conductivo eléctrico	No
Inoxidable	No
Capacidad de carga estática	1000 kg
Rango de temperatura (mínimo)	-10 °C
Rango de temperatura (máximo)	60 °C
Altura total	164 mm
Ancho total	117 mm
Peso total	1.73 kg

SOPORTE

Material de la carcasa	Chapa de acero, muy pesada
Forma de Horquilla Forma	Ancho, Reforzado
Color	Pasivado azul

ARO

Material del cuerpo	Aluminio
Material de la banda de rodadura	Poliuretano, Fundido
Cojinete	Rodamiento de bolas de precisión
Eje	Enroscado con tuerca
Color Aro	Amarillo miel (RAL1005)
Protectores de hilo	Sin protector de roscas
Diámetro	125 mm
Ancho de Banda de rodadura	50 mm
Anchura del cuerpo	50 mm
Dureza de la Banda de rodadura (A)	92 Shore A
Dureza de la Banda de rodadura (D)	42 Shore D

AJUSTE

Tipo de ajuste	Placa rectangular
Longitud de la placa	137 mm
Anchura de la placa	117 mm
Longitud del orificio de la placa (mínimo)	75 mm
Longitud del orificio de la placa (máxima)	80 mm
Ancho del orificio de la placa (mínimo)	75 mm
Anchura del orificio de la placa (máxima)	105 mm
Diámetro del orificio de la placa	11 mm

© Copyright 2026 TENTE International GmbH

ZETA

4688ITP125P63

EAN 4031582030501

Número de pedido 00804358

Planos del producto

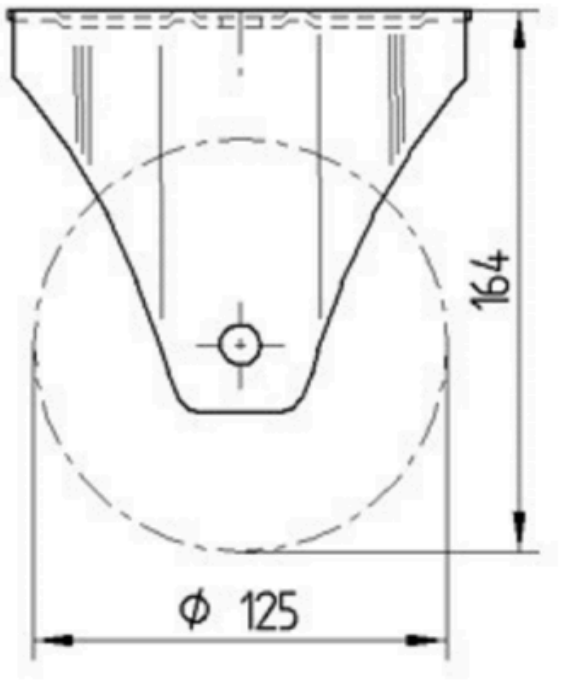

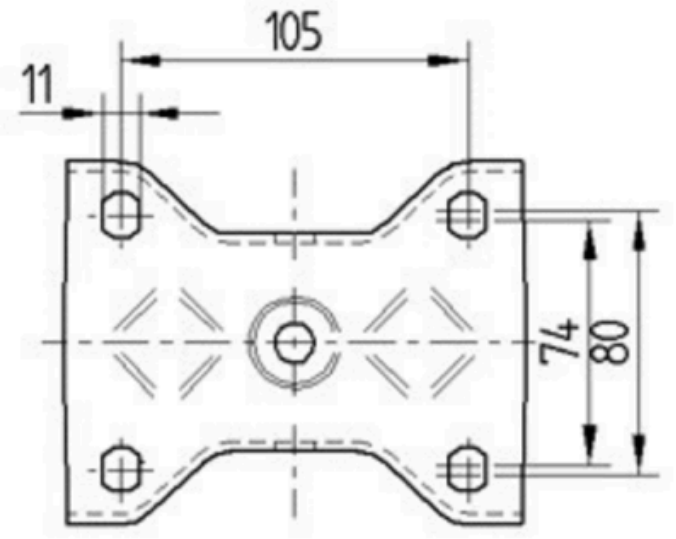

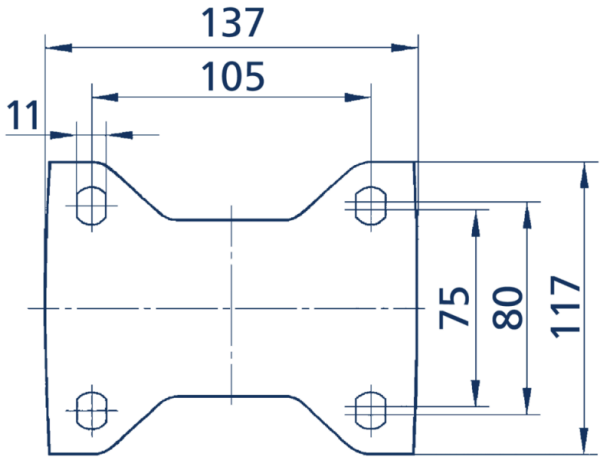

© Copyright 2026 TENTE International GmbH