INFORMAȚII DESPRE PRODUS

ELASTECH

IEP 100x40 HL45 asm.

EAN 4031582319668



Imaginea poate fi diferită de produsul original

PERFORMANȚĂ

Performanța rolei	●●●●○
Zgomot de mișcare	●●●●●
Atriție	●●●○○
Rezistență la coroziune	●●●○○

ATRIBUTELE DE BAZĂ

Nume produs	Elastech
Tip	Roată
Standard	EN12532 - Echipament de transport
Capacitate de încărcare la 4 km/h	200 kg
Conductiv electric	Nu
Inoxidabil	Nu
Capacitate de încărcare statică	400 kg
Interval de temperatură (minim)	-20 °C
Interval de temperatură (maxim)	85 °C
Greutate totală	0,51 kg

ROATĂ

Tread hardness	moale
Material pentru corp	Aluminiu
Material al benzii de rulare	Anvelopă elastică, neagră, vulcanizată
Lagăr	Rulment cu bile de precizie
Roată	Metalic
Protecție pentru filet	Fără protecție pentru filet
Diametru	100 mm
Benză de rulare	40 mm
Diametrul găurii Axă	8 mm
Lungime butuc	45 mm
Lățimea corpului	40 mm
Duritatea benzii de Benză de rulare (A)	68 Pe malul A

© Copyright 2026 TENTE International GmbH

ELASTECH

IEP 100x40 HL45 asm.

EAN 4031582319668

Numărul de comandă 00002341

Desene ale produsului

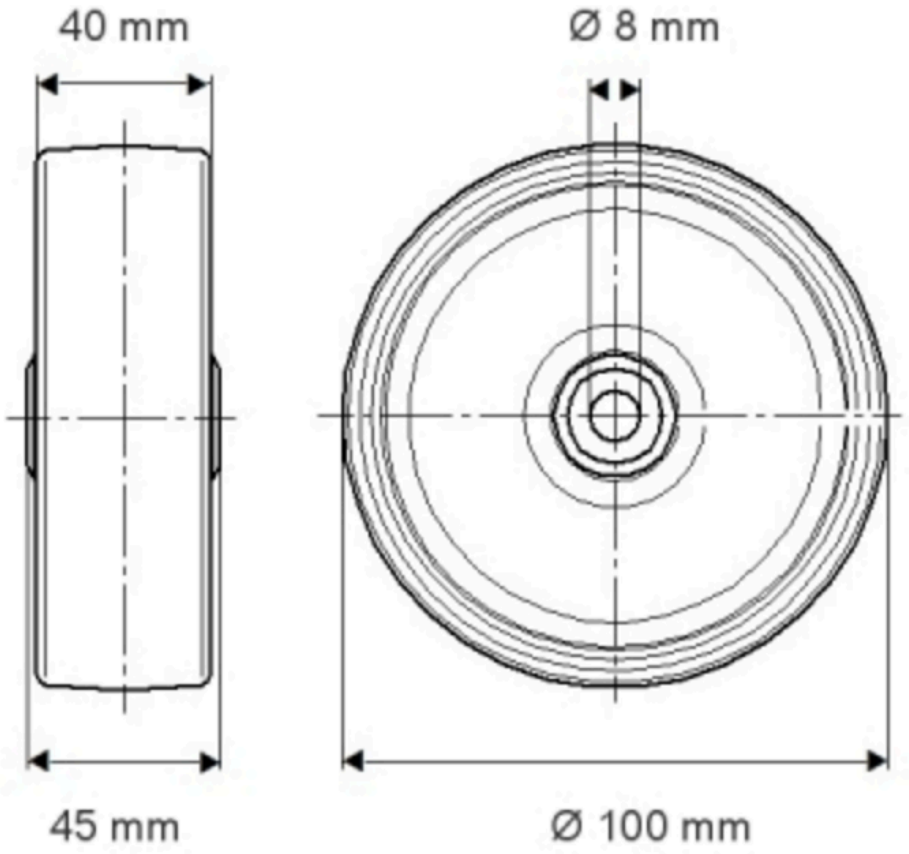

© Copyright 2026 TENTE International GmbH

ELASTECH

IEP 100x40 HL45 asm.

EAN 4031582319668

Numărul de comandă 00002341

