PRODUCTINFORMATIE

PURETECH

Directional lock 4681/125-250 P63

EAN 4031582438130



Afbeelding kan afwijken van het oorspronkelijke product

PRESTATIES

Rolprestaties	●●●○○
Bewegingsgeluid	●●●○○
Slijtage	●●●○○
Corrosiebestendigheid	●●●○○

KERNKENMERKEN

Productnaam	Puretech
Type	Accessoire
Elektrisch geleidend	Nee
Roestvrij	Nee
Totaal gewicht	0,27 kg

© Copyright 2026 TENTE International GmbH

PURETECH

Directional lock 4681/125-250 P63

EAN 4031582438130

Producttekeningen

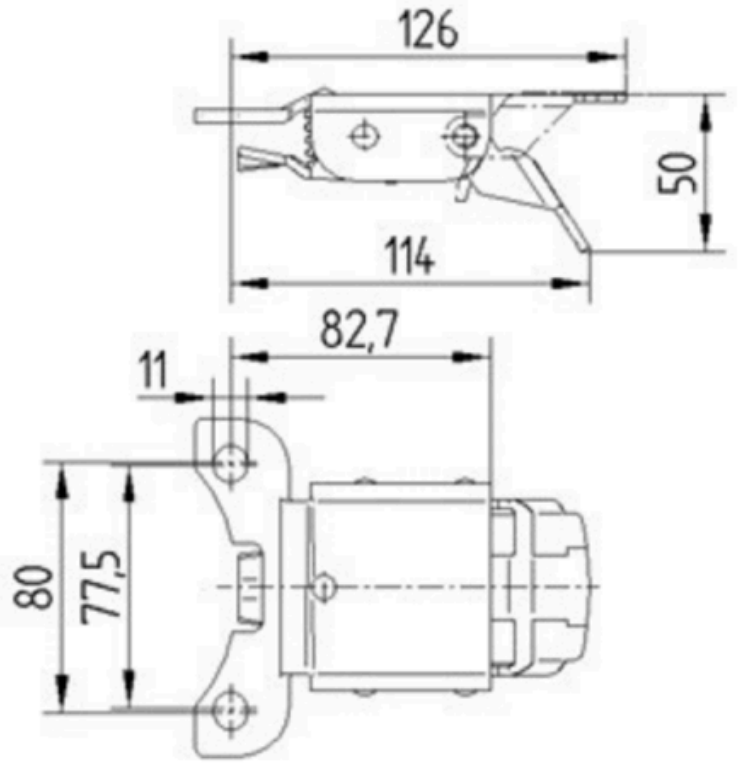

© Copyright 2026 TENTE International GmbH