INFORMAȚII DESPRE PRODUS

KAPPA

9688FTP200P63 CL67 WH-w60

EAN 4031582316216



Imaginea poate fi diferită de produsul original

PERFORMANȚĂ

Performanța rolei	●●●●○
Zgomot de mișcare	●●●○○
Atriție	●●●●○
Rezistență la coroziune	●●●●○

ATRIBUTELE DE BAZĂ

Nume produs	Kappa
Tip	Rola fixă
Standard	EN12533 - Role rezistente
Capacitate de încărcare la 4 km/h	1440 kg
Capacitate de încărcare la 6 km/h	1200 kg
Conductiv electric	Nu
Inoxidabil	Nu
Capacitate de încărcare statică	2400 kg
Interval de temperatură (minim)	-10 °C
Interval de temperatură (maxim)	60 °C
Înălțime totală	245 mm
Lățime totală	98 mm
Greutate totală	6,57 kg

FURCA

Materialul de construcție	Fontă sau fier forjat, greu
FormăFurcă	Larg, Rezistent
Culoare	Pasivat în albastru
Lubrication nipple	1
Diametru cupolă	96 mm

ROATĂ

Material pentru corp	Fontă
Material al benzii de rulare	Poliuretan, Turnată
Lagăr	Rulment cu bile de precizie
Axă	Înșurubat cu piuliță
Roată	Galben miere (RAL1005)
Protecție pentru filet	Cu protecție pentru filet
Diametru	200 mm
Benză de rulare	60 mm
Lățimea corpului	60 mm
Duritatea benzii de Benză de rulare (A)	92 Pe malul A
Duritatea benzii de Benză de rulare (D)	42 malul D

RACORD

Tip ajustare	Placă dreptunghiulară
Lungime placă	135 mm
Lățimea plăcii	110 mm
Lungime orificiu placă (minim)	75 mm
Lungime orificiu placă (maximă)	80 mm
Lățimea orificiului plăcii (minim)	75 mm
Lățimea orificiului plăcii (maximă)	105 mm
Diametru orificiu placă	11 mm

© Copyright 2026 TENTE International GmbH

KAPPA

9688FTP200P63 CL67 WH-w60

EAN 4031582316216

Numărul de comandă 00803487

Desene ale produsului

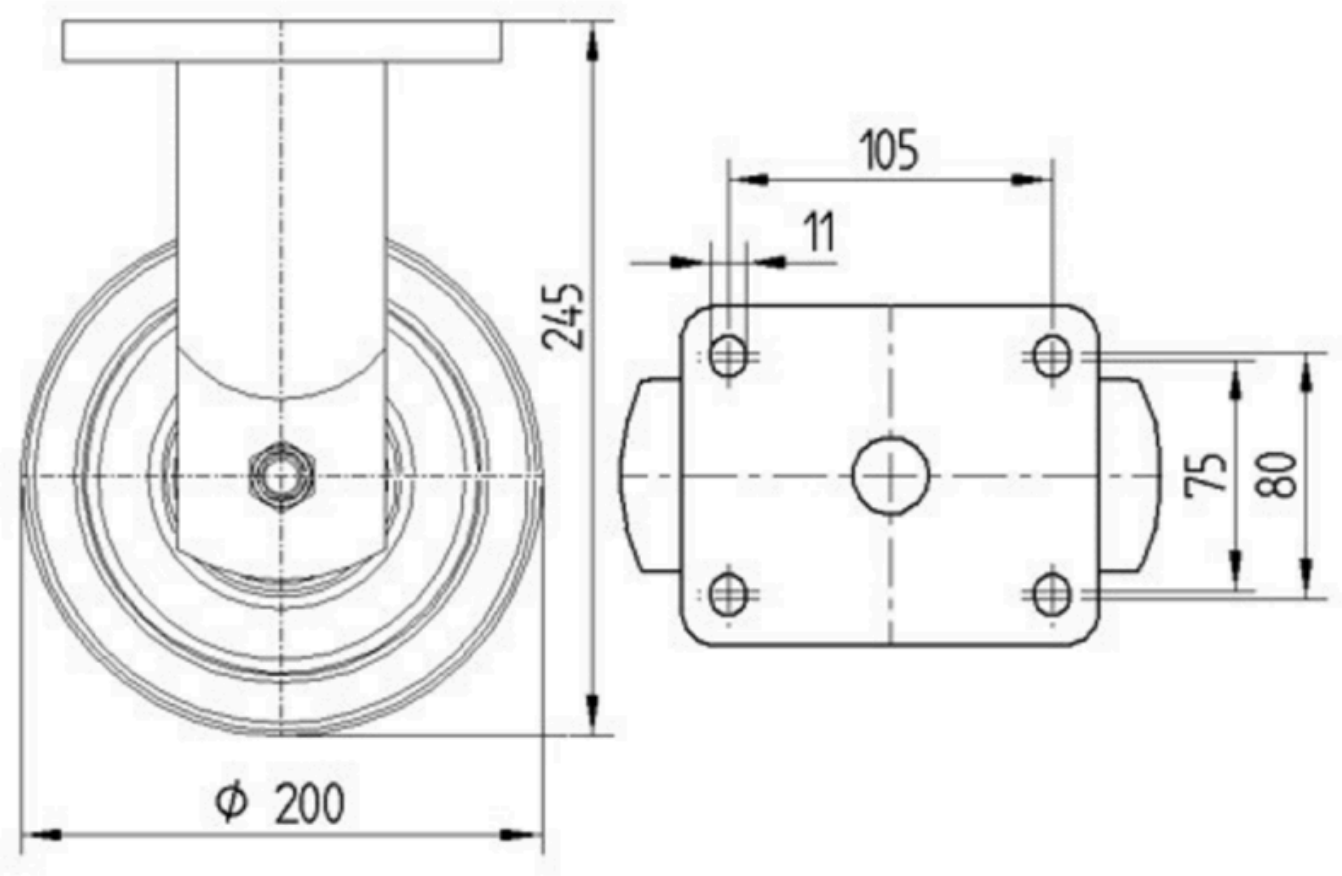

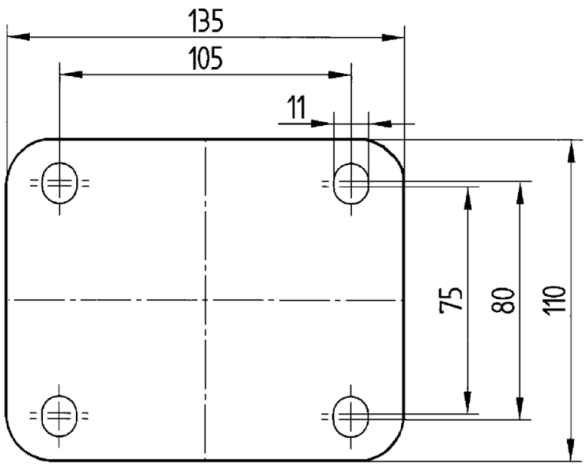

© Copyright 2026 TENTE International GmbH