INFORMACE O PRODUKTU

DELTA

3642ITP200P63 f.d-lock

EAN 4031582337433



Obrázek se může lišit od původního produktu

VÝKON

Valivý odpor	●●●○○
Hlučnost	●●●○○
Opotřebení	●●●●○
Odolné vůči korozi	●●●○○

ZÁKLADNÍ ATRIBUTY

Název produktu	Delta
Typ	Otočné Kolečko s Totální brzda, Přední strana kola
Norma	EN12532 – Přepravní vybavení
Nosnost 4 km/h	600 kg
Nosnost 6 km/h	480 kg
Elektrické vodivé	Ne
Nerezové	Ne
Statická Nosnost	1200 kg
Rozsah teploty (minimální)	-10 °C
Teplotní rozsah (maximální)	60 °C
Celková výška	250 mm
Stavební výška	94 mm
Celková hmotnost	3,63 kg

UCHYCENÍ

Materiál pouzdra	Ocelový plech, těžký
Tvar Vidlice	Široký, Vyztužené
Otočné ložisko	Přesné kuličkové ložisko
Barva vidlice	Pasivováno modrou
Vyosení	55 mm
Poloměr otáčení	94 mm
Průměr otáčení	310 mm

KOLO

Materiál středu	Hliník
Materiál běhounu	Polyuretan, Odlitý
Ložisko	Přesné kuličkové ložisko
Osa kola	Šroub s maticí
Barva Kola	Medově žlutá (RAL1005)
Ochranná krytka	Bez pouzdra
Průměr	200 mm
Šířka Běhoun	50 mm
Šířka středu kola	50 mm
Tvrdost Běhoun (A)	92 Obuv A
Tvrdost Běhoun (D)	42 Shore D

MONTÁŽ

Typ uchycení	Obdélníková destička
Délka plotny	137 mm
Šířka plotny	105 mm
Délka otvoru plotny (minimální)	75 mm
Délka otvoru plotny (maximální)	80 mm
Šířka otvoru plotny (minimální)	105 mm
Šířka otvoru plotny (maximální)	105 mm
Průměr otvoru plotny	11 mm

© Copyright 2026 TENTE International GmbH

DELTA

3642ITP200P63 f.d-lock

EAN 4031582337433

Objednací číslo 00833704

Product Drawings

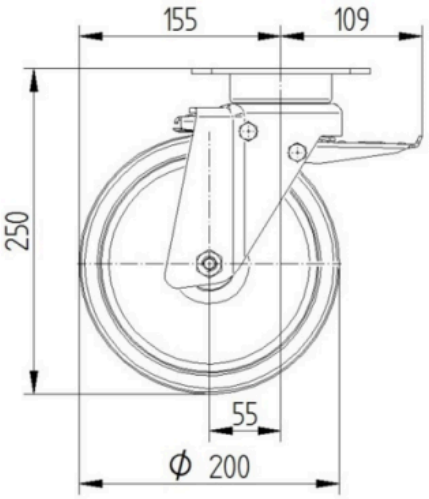

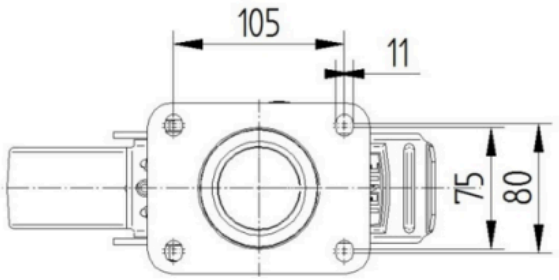

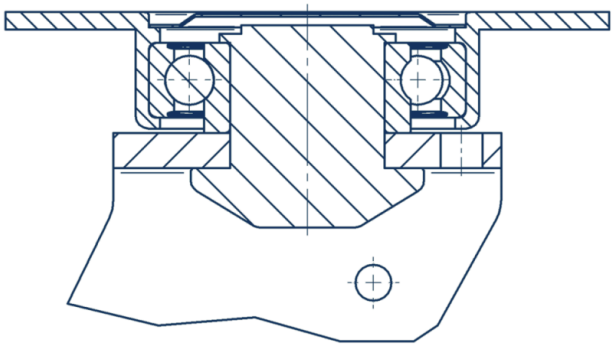

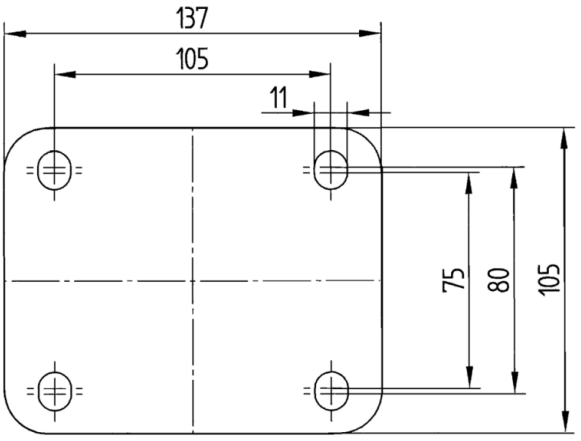

© Copyright 2026 TENTE International GmbH