INFORMACJE O PRODUKCIE

LINEA

5947UAC100R05-28 RAL9002

EAN 4031582352764



Obraz może różnić się od oryginalnego produktu

WYDAJNOŚĆ

Wydajność rolek	●●●●●
Hałas ruchowy	●●●○○
Odejście	●●●●○
Odporność na korozję	●●●●○

PODSTAWOWE ATUTY

Nazwa produktu	Linea
Typ	Kółko obrotowe z Blokada pełna
Standardowy	EN12530 — Kółka samonastawne do urządzeń
Nośność przy 3 km/h	120 kg
Przewodzące prąd elektryczny	Nie
Nierdzewne	Tak
Nośność statyczne	240 kg
Zakres temperatur (minimalny)	-10 °C
Zakres temperatur (maksymalny)	40 °C
Wysokość całkowita	120 mm
Szerokość całkowita	82 mm
Waga całkowita	0,93 kg

OBUDOWA

Materiał obudowy	Poliamid
Kształt Widelec	Obudowa na dwa Koło
Łożysko obrotowe	Łożysko kulkowe precyzyjne
Kolor	Szary biały (RAL9002)
Wysięg	32 mm
Promień działania koła	108 mm
Zasięg działania koła	216 mm
Średnica kopuły	52 mm

KOŁO

Materiał ciała	Poliamid
Materiał bieżni	Poliuretan, Wtrysk
Łożysko	Łożysko kulkowe precyzyjne, Nierdzewne
Osłony gwintu	Z osłoną gwintu
Średnica	100 mm
Szerokość Bieżnia	20 mm
Twardość Bieżnia (A)	92 Shore A

MOCOWANIE

Typ mocowania	Trzpień pełny, okrągły
Średnica Trzpień	28 mm
Długość Trzpień	40 mm

Klub Projektant Deutscher

Nagroda Interzum

IF nagroda za projekt

© Copyright 2026 TENTE International GmbH

LINEA

5947UAC100R05-28 RAL9002

EAN 4031582352764

BETTER MOBILITY. BETTER LIFE.

Rysunki produktu

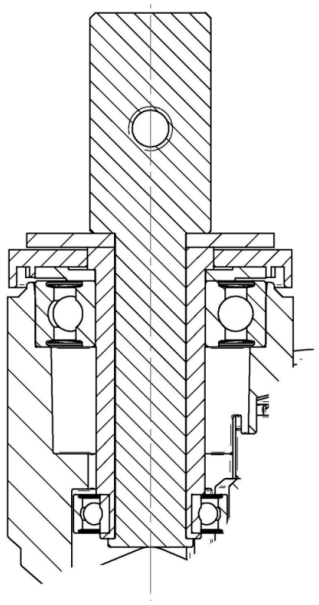

Klub Projektant Deutscher

Nagroda Interzum

IF nagroda za projekt

© Copyright 2026 TENTE International GmbH