DURATECH

TOO 100x50-Ø20 HL60

EAN 4031582322491



画像は元の製品と異なる場合があります

パフォーマンス

回転性能	●●●●●
動きのノイズ	●●○○○
摩擦	●●●●●
耐食性	●●●○○

コア属性

製品名	Duratech
ハウジングタイプ	車輪
標準	EN12533 - 重量物向けキャスター
4km/hの耐荷重	720 kg
6km/hの耐荷重	600 kg
導電性	いいえ
ステンレス	いいえ
静荷重	1200 kg
温度範囲（最小）	-40 °C
最大温度範囲	80 °C
総重量	0.38 kg

車輪

本体材質	ポリアミド、重量系
トレッド材質	車輪本体と同一
ベアリング	プレーンベアリング
車輪色	ナチュラルホワイト
スレッドガード	スレッドガードなし
直径	100 mm
トレッド幅	50 mm
車軸穴径	20 mm
ハブの長さ	60 mm
ボディ幅	50 mm
トレッドの硬度（D）	75 ショアD

© Copyright 2026 TENTE International GmbH

DURATECH

TOO 100x50-Ø20 HL60

EAN 4031582322491

注文番号 00804809

製品図面

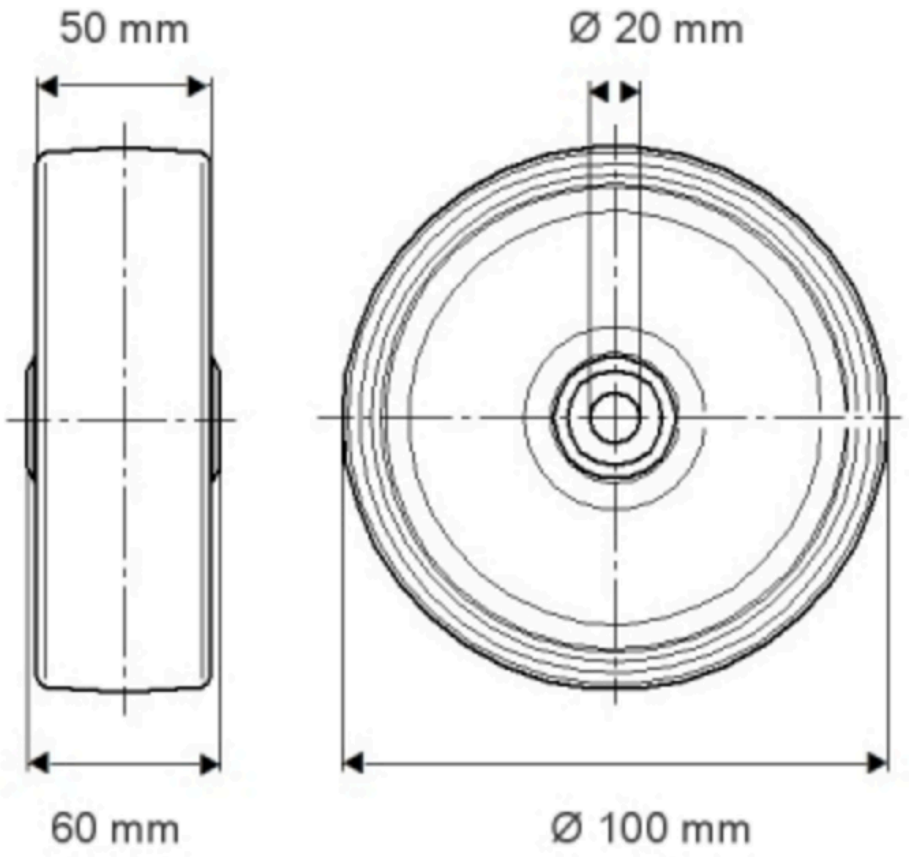

© Copyright 2026 TENTE International GmbH

DURATECH

TOO 100x50-Ø20 HL60

EAN 4031582322491

注文番号 00804809

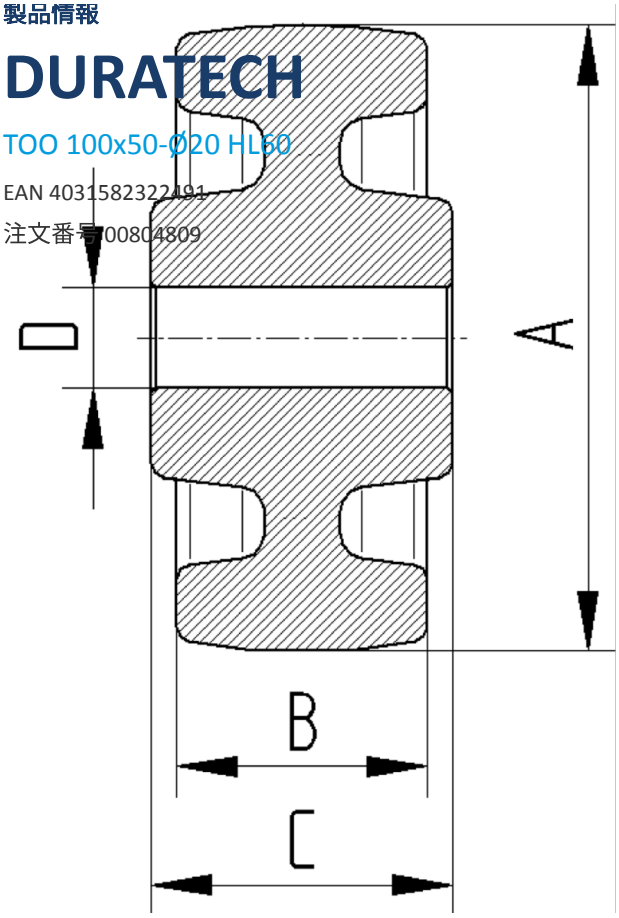

© Copyright 2026 TENTE International GmbH