INFORMACIÓ DE PRODUCTE

AGILA

2477DYK100R07-Ø27-30

EAN 4031582342284



La imatge pot diferir del producte original.

ACTUACIÓ

Actuació Roll	●●●○○
El soroll del moviment	●●●○○
Atràcia	●●●○○
Resistència a a la corrosió	●●●○○

ATRIBUCIONS BÀSIQUES

Nom del producte	Agila
Tipus	Rueda giratoria con Freno total
Tracidad de carga a 3 km/h	80 kg
Conducció elèctrica	Sí
Inoxidable	No
Tracidad de carga estàtica	160 kg
Temperatura (mínim)	-10 °C
Temperatura màxima (màxim)	40 °C
Alçada total	138 mm

SUPORT

Material d'habitatge	Placa d'acer, mitjà
Forquilla Forma	Ample
Scamiento giratorio	Dues curses de ball
Color	Passivat blau
Desplaçament	43,5 mm
Scio de giro	131 mm
Sterferencia de giro	262 mm

RODA

Material corporal	Acero de huellas
Material de la banda de rodadura	Goma massissa, negre, conductor elèctric
El Bearing	Rodament de boles cònic
Protectors de fil	Amb la guardaespatlles
Diametralització	100 mm
Banda de rodadura ample	32 mm
La duresa del Banda de rodadura (A)	80 Shore A

FITACIÓ

Tipus de Fitting	Expansió sintètica, ronda
Fixació expansivaMinimum)	27 mm
Fixació expansivamàxim)	30 mm
Col·lecció	Si us plau, indiqueu el diàmetre interior del tub requerit en ordenar.

© Copyright 2026 TENTE International GmbH

AGILA

2477DYK100R07-Ø27-30

EAN 4031582342284

BETTER MOBILITY. BETTER LIFE.

Plànols del producte

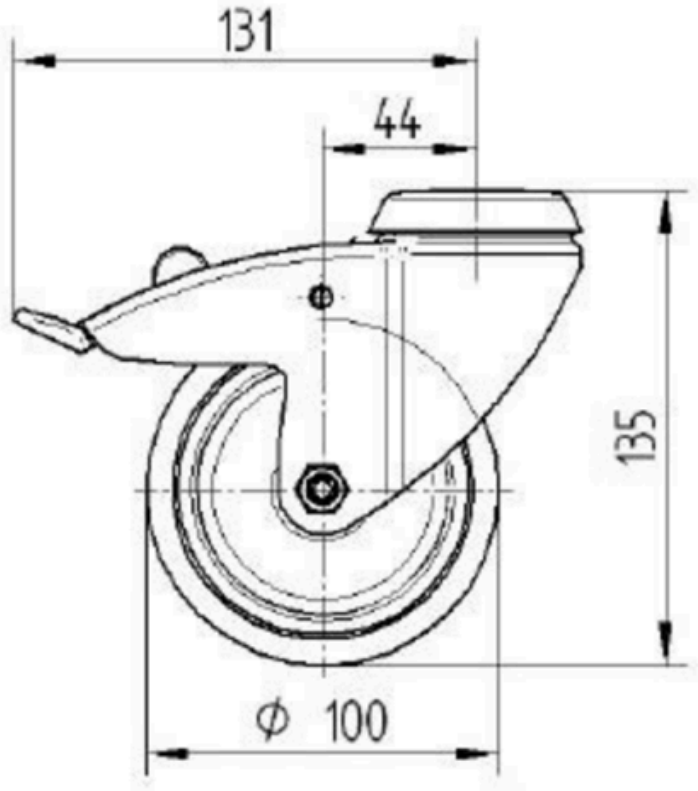

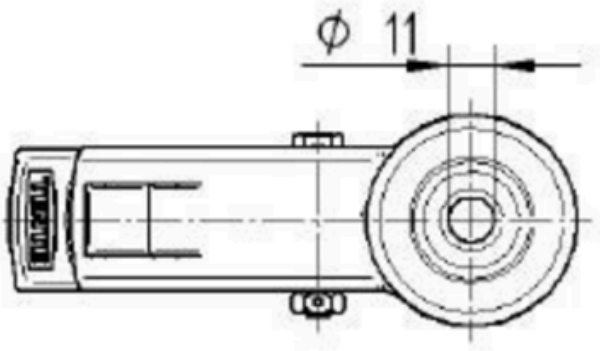

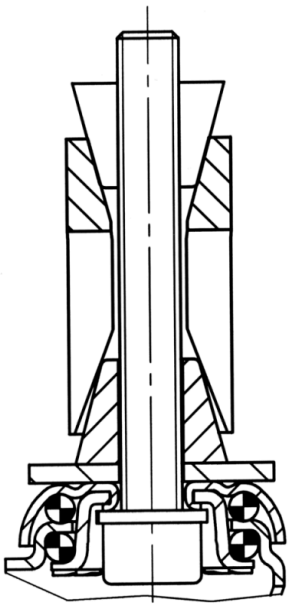

© Copyright 2026 TENTE International GmbH