PRODUCTINFORMATIE

# INTEGRAL

## 2046UAX200R36-32S30 D 9002 4xM6 W

EAN 4031582300277



Afbeelding kan afwijken van het oorspronkelijke product

### PRESTATIES

| | |
|---|---|
| Rolprestaties | ●●●○○ |
| Bewegingsgeluid | ●●●○○ |
| Slijtage | ●●●●○ |
| Corrosiebestendigheid | ●●●○○ |

### KERNKENMERKEN

| | |
|---|---|
| Productnaam | Integral |
| Type | Wielen met centrale , Totale vergrendeling |
| Standaard | EN12531 - Zwenkwielen ziekenhuisbed |
| Draagvermogen bij 3 km/h | 150 kg |
| Draagvermogen bij 4 km/h | 150 kg |
| Elektrisch geleidend | Nee |
| Roestvrij | Nee |
| Statisch draagvermogen | 450 kg |
| Temperatuurbereik (minimaal) | -25 °C |
| Temperatuurbereik (maximaal) | 80 °C |
| Totale hoogte | 229 mm |
| Totale breedte | 70 mm |
| Totaal gewicht | 1,61 kg |
| Certificering | Getest en gecontroleerd door TÜV Süd |

### BEHUIZING

| | |
|---|---|
| Materiaal van de behuizing | Staalplaat, medium |
| Vork Vorm | Gesloten |
| Zwenklager | Precisie kogellagers |
| Kleur | Grijs wit (RAL9002) |
| Offset | 60 mm |
| Zwenk radius | 160 mm |
| Draaicirkel | 320 mm |
| Diameter koepel | 70 mm |

### WIEL

| | |
|---|---|
| Materiaal wielkern | Polyamide |
| Materiaal loopvlak | Polyurethaan, Gespoten |
| Lagering | Precisie kogellagers Afgedicht |
| Loopvlak | Leigrijs (RAL7015) |
| Wielkleur | Leigrijs (RAL7015) |
| Afdekkapjes | Geïntegreerde garenbeschermer |
| Diameter | 200 mm |
| Breedte Loopvlak | 35 mm |
| Breedte wielkern | 35 mm |
| Hardheid van het Loopvlak (D) | 59 Shore D |

### FITTING

| | |
|---|---|
| Type bevestiging | Kraagpen met Schakelnok voor profielbalken, korte Variant |
| Diameter Bout | 32 mm |
| Lengte Bout | 51 mm |
| Schroefdraad positie | 7 mm |
| Hoeveelheid bevestigingsgaten | 4 |
| Tip | Wasbare bedden moeten door de fabrikant van het ziekenhuisbed in het pasgedeelte worden Afgedicht. |

IF Design Award

Red Dot Design Award

© Copyright 2026 TENTE International GmbH

# INTEGRAL

## 2046UAX200R36-32S30 D 9002 4xM6 W

EAN 4031582300277

Bestelnummer 00036799

**Producttekeningen**

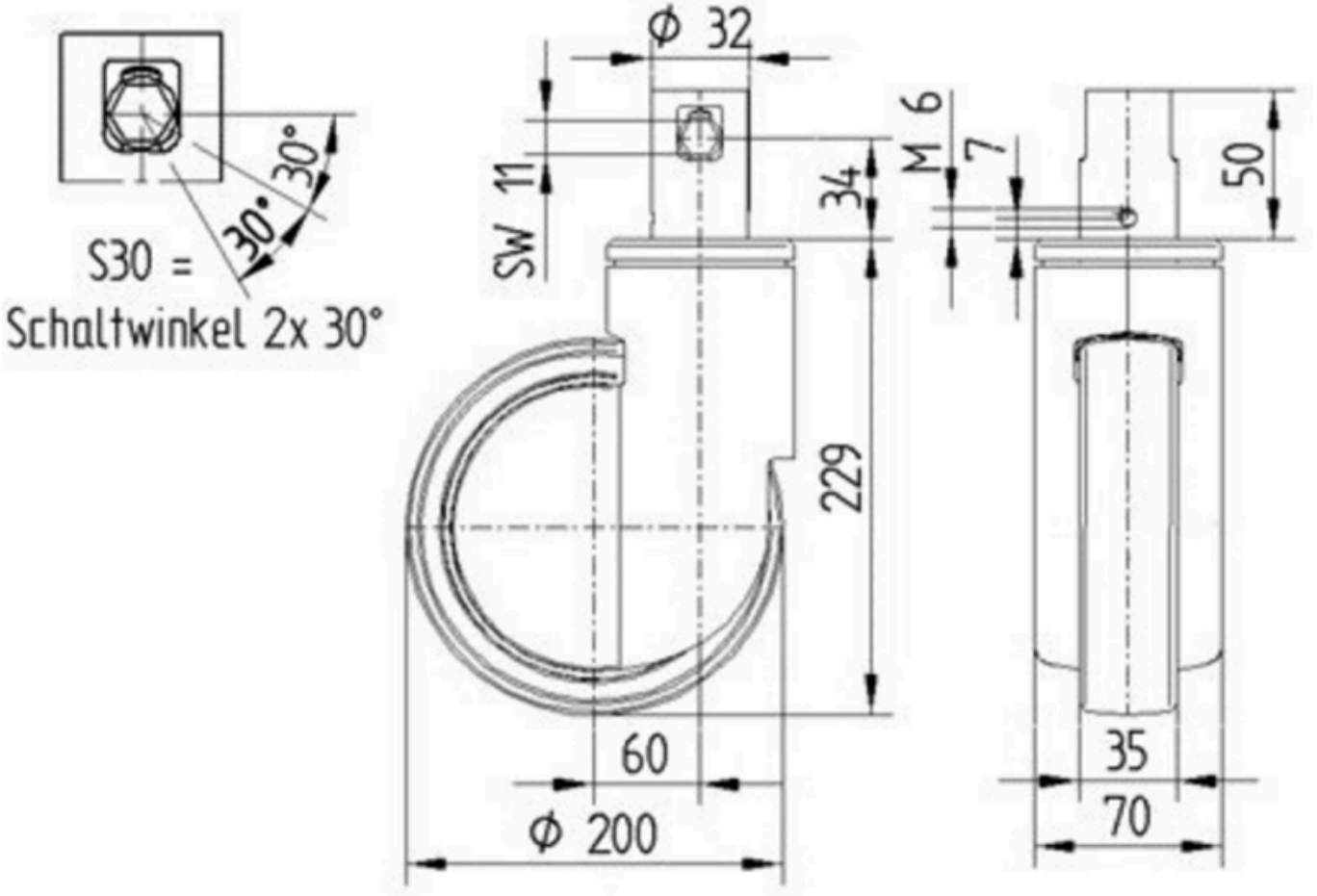


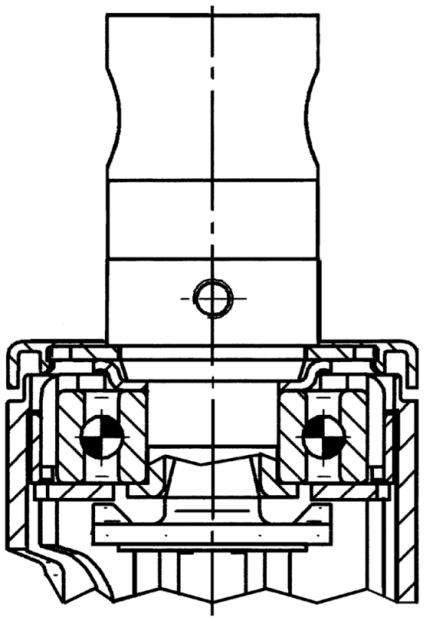

IF Design Award

Red Dot Design Award