PRODUCTINFORMATIE

AGILA

2477PNP125P30

EAN 4031582421972



Afbeelding kan afwijken van het oorspronkelijke product

PRESTATIES

Rolprestaties	●●●○○
Bewegingsgeluid	●●●○○
Slijtage	●●●○○
Corrosiebestendigheid	●●●○○

KERNKENMERKEN

Productnaam	Agila
Type	Wielen met Totale vergrendeling
Standaard	EN12530 - Hulpmiddelen zwenkwielen
Draagvermogen bij 3 km/h	75 kg
Elektrisch geleidend	Nee
Roestvrij	Nee
Statisch draagvermogen	150 kg
Temperatuurbereik (minimaal)	-20 °C
Temperatuurbereik (maximaal)	60 °C
Totale hoogte	160 mm
Totaal gewicht	0,87 kg

BEHUIZING

Materiaal van de behuizing	Staalplaat, medium
Vork Vorm	Breed
Zwenklager	Twee balraces
Kleur	Blauw gepassiveerd
Offset	41 mm
Zwenk radius	131 mm
Draaicirkel	262 mm

WIEL

Tread hardness	zacht
Materiaal wielkern	Polypropyleen
Materiaal loopvlak	Polyurethaan, Geschuimd
Lagering	Precisie kogellagers
Afdekkapjes	Met draadbeschermer
Diameter	125 mm
Breedte Loopvlak	32 mm
Hardheid van het Loopvlak (A)	70 Shore A

FITTING

Type bevestiging	Boutgat
Boutgat diameter	11 mm
Tip	Zwenkwielen kunnen worden gemonteerd met standaardschroeven van elke lengte.

© Copyright 2026 TENTE International GmbH

AGILA

2477PNP125P30

EAN 4031582421972

BETTER MOBILITY. BETTER LIFE.

Producttekeningen

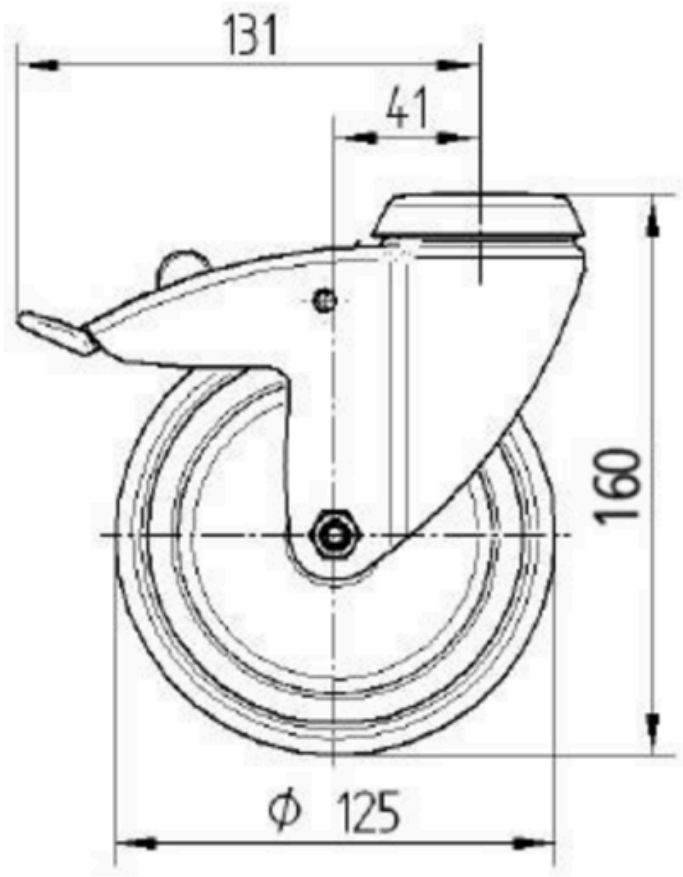

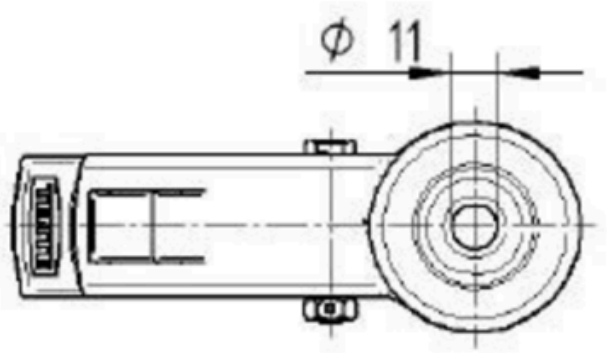

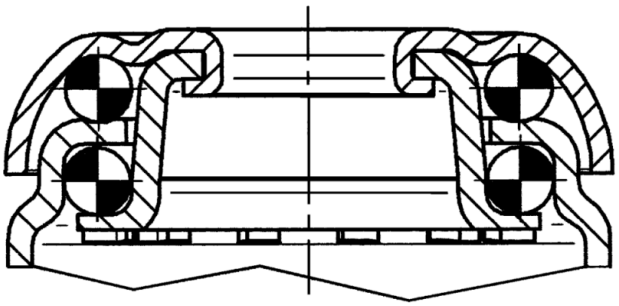

© Copyright 2026 TENTE International GmbH