INFORMAȚII DESPRE PRODUS

GALEA STAINLESS

5087PJC125P60-90x70

EAN 4031582367997



Imaginea poate fi diferită de produsul original

PERFORMANȚĂ

Performanța rolei	●●●○○
Zgomot de mișcare	●●●○○
Atriție	●●●○○
Rezistență la coroziune	●●●●●

ATRIBUTELE DE BAZĂ

Nume produs	Galea stainless
Tip	Roată pivotantă Rola cu Blocare totală
Standard	EN12530 - Roți pentru dispozitive
Capacitate de încărcare la 3 km/h	100 kg
Conductiv electric	Nu
Inoxidabil	Da
Capacitate de încărcare statică	200 kg
Interval de temperatură (minim)	-20 °C
Interval de temperatură (maxim)	60 °C
Înălțime totală	163 mm
Greutate totală	0,57 kg

FURCA

Materialul de construcție	Poliamidă
FormăFurcă	Închis
Rulment pivotant	Două curse cu mingi, Rezistent sau Inoxidabil
Offset	40 mm
Interferență pivotantă	205 mm

ROATĂ

Material pentru corp	Polipropilenă
Material al benzii de rulare	Cauciuc termoplastic
Lagăr	Rulment cu bile de precizie, Inoxidabil
Protecție pentru filet	Cu protecție pentru filet
Diametru	125 mm
Benză de rulare	30 mm
Duritatea benzii de Benză de rulare (A)	87 Pe malul A

RACORD

Tip ajustare	Placă dreptunghiulară
Lungime placă	90 mm
Lățimea plăcii	70 mm
Lungime orificiu placă (minim)	60 mm
Lungime orificiu placă (maximă)	70 mm
Lățimea orificiului plăcii (minim)	50 mm
Lățimea orificiului plăcii (maximă)	55 mm
Diametru orificiu placă	8 mm

© Copyright 2026 TENTE International GmbH

GALEA STAINLESS

5087PJC125P60-90x70

EAN 4031582367997

BETTER MOBILITY. BETTER LIFE.

Desene ale produsului

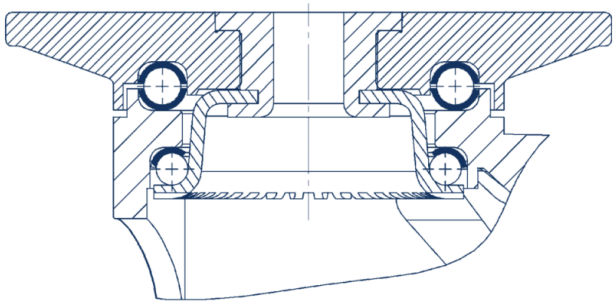

© Copyright 2026 TENTE International GmbH