INFORMACIJE O PROIZVODU

INTEGRAL

2044UAP125R36-32S30 D 9002 4xM6

EAN 4031582300178



Slika se može razlikovati od originalnog proizvoda

PERFORMANSE

Performanse kotrljanja	●●●○○
Buka u pokretu	●●●○○
Ishrana	●●●●○
otpornost na rdju	●●●○○

OSNOVNI ATRIBUTI

Naziv proizvoda	Integral
Tip	Okreni Tocak sa centralnom, totalnom ili usmerena kocnica
Standard	EN12531 - Bolnički stolovi
Nosivost na 3 km/h	150 kg
Nosivost na 4 km/h	150 kg
Električni provod	no
nerdjajuci	no
Statički Nosivost	450 kg
Temperaturni opseg (Minimalno)	-25 °C
Opseg temperature (maksimalni)	80 °C
Sveukupna visina	158 mm
Ukupna širina	62 mm
Ukupna težina	0.98 kg
Sertifikacija	Ispitano i nadgledano od strane TÜV Süd

KUCISTE

Materijal kućišta	Čelični list, srednji
oblik viljuska	Zatvoreno
okretni lezaj	precizini kuglicni lezaj
Boja	Siva bela (RAL9002)
ofset	35 mm
okretni radijus	97.5 mm
Otpor okretanju	195 mm
Prečnik kupole	62 mm

TOCAK

Materijal za telo	poliamid
materijal omotaca	Poliuretan, liveno
Nošenje	precizini kuglicni lezaj
Boja omotac	Slat siva (RAL7015)
Boja Tocak	Slat siva (RAL7015)
stitnici omotaca	Integrisani threadguard
Prečnik	125 mm
Širina omotac	32 mm
Širina tela	32 mm
Teškoća gazećeg omotac (A)	92 Šor A
Teškoća gazećeg omotac (D)	42 Šor D

PRILAGOĐAVANJE

Tip uklapanja	stablo sa bregasta rupa za trake profila, kratka Verzija
Prečnik sraf	32 mm
Dužina sraf	51 mm
Položaj sraf	7 mm
Količina otvora za montiranje sraf	4

IF nagrada za Dizajn

Red Dot Dizajn Award

© Copyright 2026 TENTE International GmbH

INTEGRAL

2044UAP125R36-32S30 D 9002 4xM6

EAN 4031582300178

Broj porudžbine 00039275

Crteži proizvoda

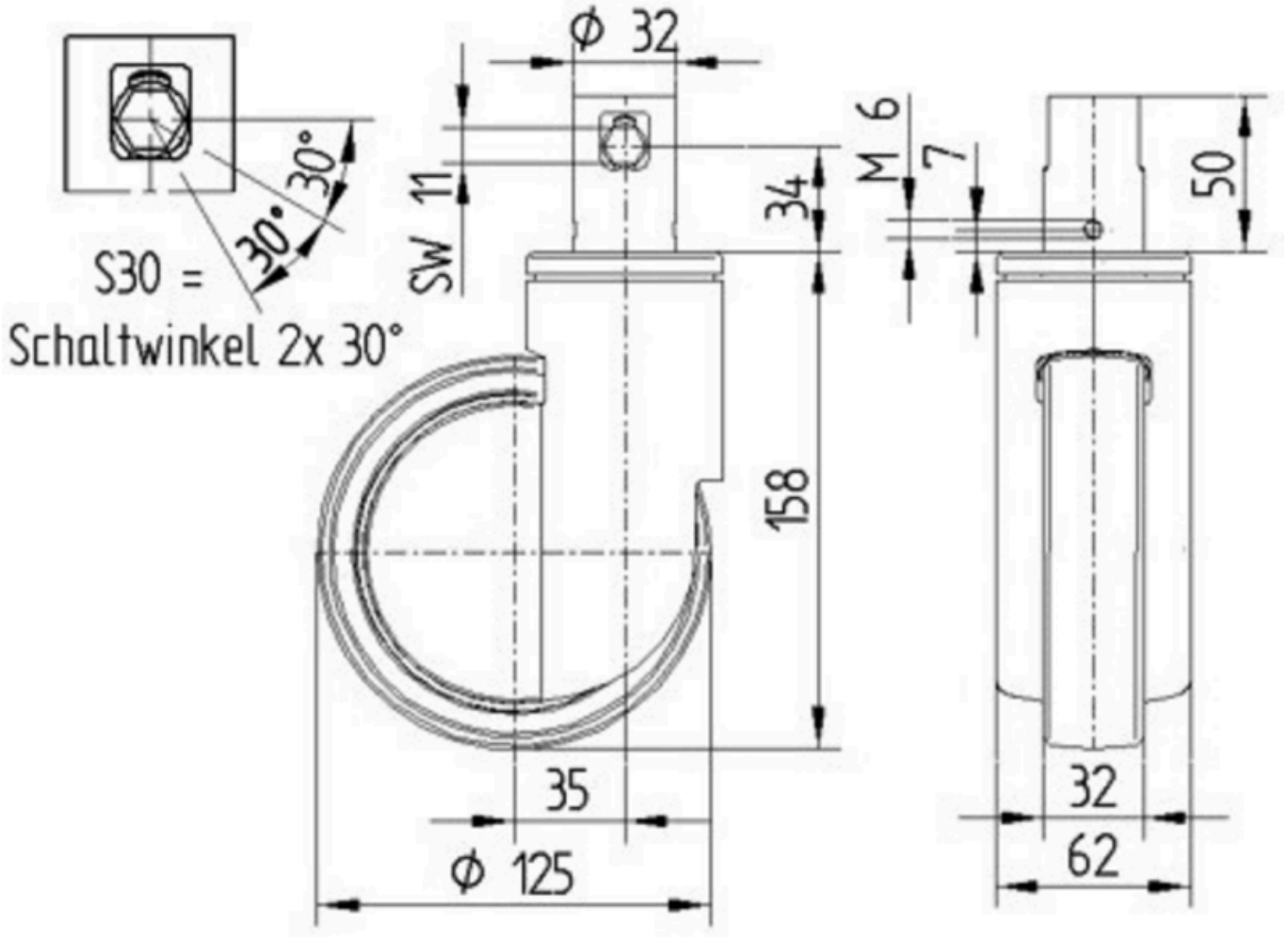

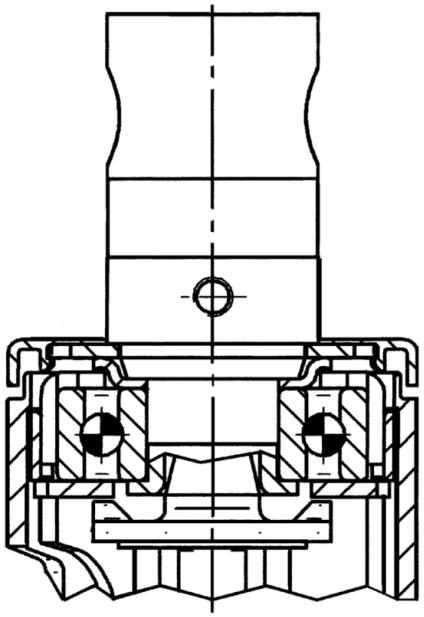

IF nagrada za Dizajn

Red Dot Dizajn Award

© Copyright 2026 TENTE International GmbH