INFORMACIJE O PROIZVODU

AGILA

2477UAP125R07-Ø31-35

EAN 4031582327199



Slika se može razlikovati od originalnog proizvoda

PERFORMANSE

Performanse kotrljanja	●●●○○
Buka u pokretu	●●●○○
Ishrana	●●●●○
otpornost na rdju	●●●○○

OSNOVNI ATRIBUTI

Naziv proizvoda	Agila
Tip	Okreni Tocak sa potpuna kocnica
Standard	EN12530 - Kastori uređaja
Nosivost na 3 km/h	100 kg
Električni provod	no
nerdjajuci	no
Statički Nosivost	200 kg
Temperaturni opseg (Minimalno)	-10 °C
Opseg temperature (maksimalni)	40 °C
Sveukupna visina	163 mm

KUCISTE

Materijal kućišta	Čelični list, srednji
oblik viljuska	siroko
okretni lezaj	Dve lopte
Boja	plavo cinkovano
ofset	41 mm
okretni radijus	131 mm
Otpor okretanju	262 mm

TOCAK

Materijal za telo	poliamid
materijal omotaca	Poliuretan, liveno
Nošenje	precizini kuglicni lezaj
stitnici omotaca	Sa threadguard
Prečnik	125 mm
Širina omotac	32 mm
Teškoća gazećeg omotac (D)	40 Šor D

PRILAGOĐAVANJE

Tip uklapanja	Sintetički proširivač, okrugli
ekspandirajuci nastavak (Minimalno)	31 mm
ekspandirajuci nastavak (maksimalno)	35 mm
Savet	Naznačite potreban unutrašnji dijametar cevi prilikom naručivanja.

© Copyright 2026 TENTE International GmbH

AGILA

2477UAP125R07-Ø31-35

EAN 4031582327199

BETTER MOBILITY. BETTER LIFE.

Crteži proizvoda

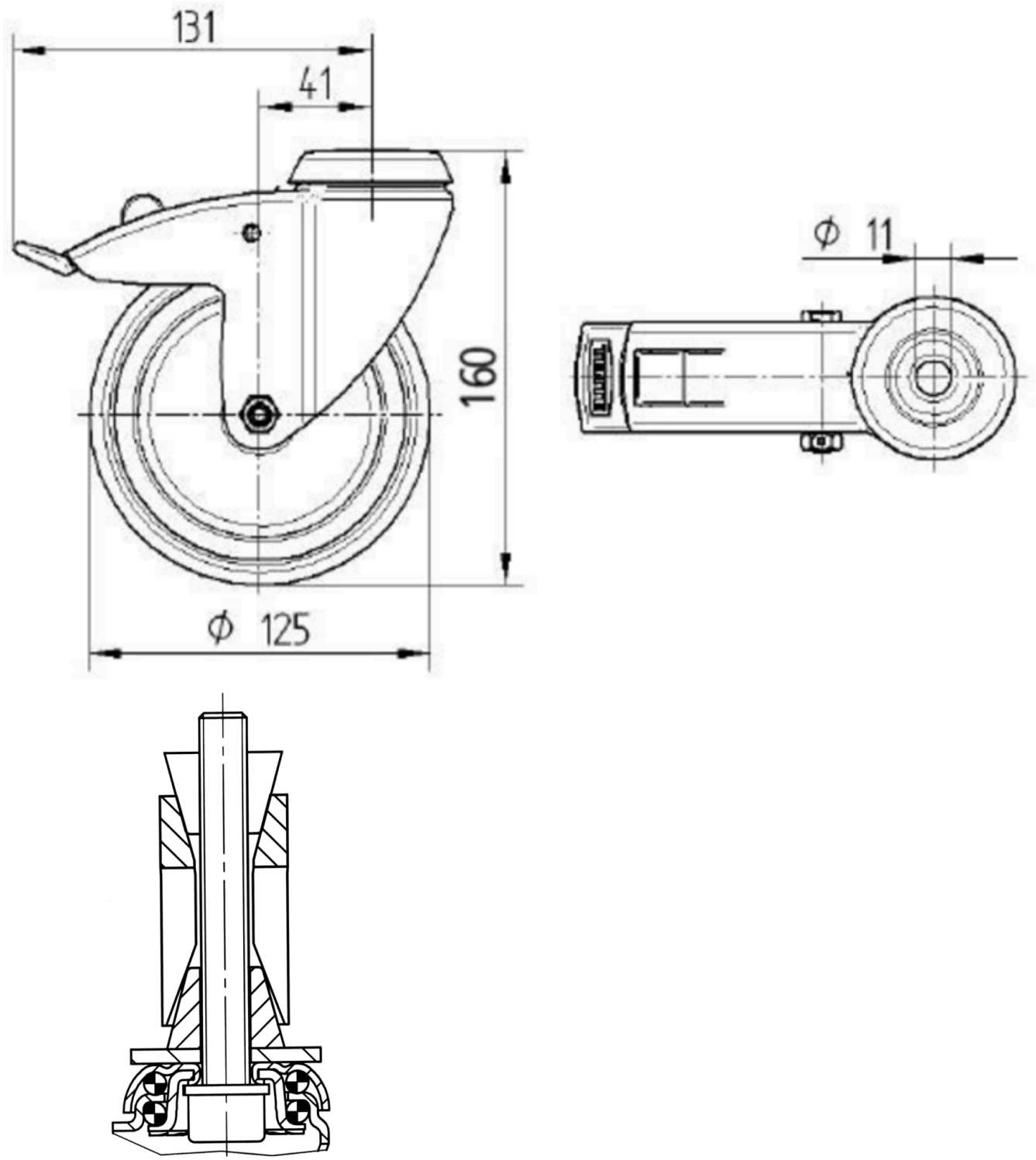

© Copyright 2026 TENTE International GmbH