INFORMATIONS SUR LE PRODUIT

BASETECH

POR160x40-Ø15 HL58 white TFR

EAN 4031582390575



Image non contractuelle, peut différer du produit d'origine

ROUE

Corps de roue	Polypropylène
Bandage	Identique au corps de roue
Roulement	Roulements rouleaux
Pare-fils	Sans pare-fils
Diamètre	160 mm
Largeur du bandage	40 mm
Diamètre de l'alésage	15 mm
Longueur de moyeu	58 mm
Dureté du bandage (D)	69 Shore D

PERFORMANCE

Performance de roulage	●●●○○
Bruit de mouvement	●●●○○
Usure	●●●●●
Résistance à la corrosion	●●●○○

ATTRIBUTS PRINCIPAUX

Nom du produit	Basetech
Type	Roue
Norme	EN12532 - roulette de manutention
Capacité de charge à 4 km/h	300 kg
Conducteur d'électricité	Non
Inoxydable	Non
Capacité de charge statique	600 kg
Plage de température (minimale)	-20 °C
Plage de température (maximale)	60 °C
Poids	0,32 kg

© Copyright 2026 TENTE International GmbH

BASETECH

POR160x40-Ø15 HL58 white TFR

EAN 4031582390575

BETTER MOBILITY. BETTER LIFE.

Dessins du produit

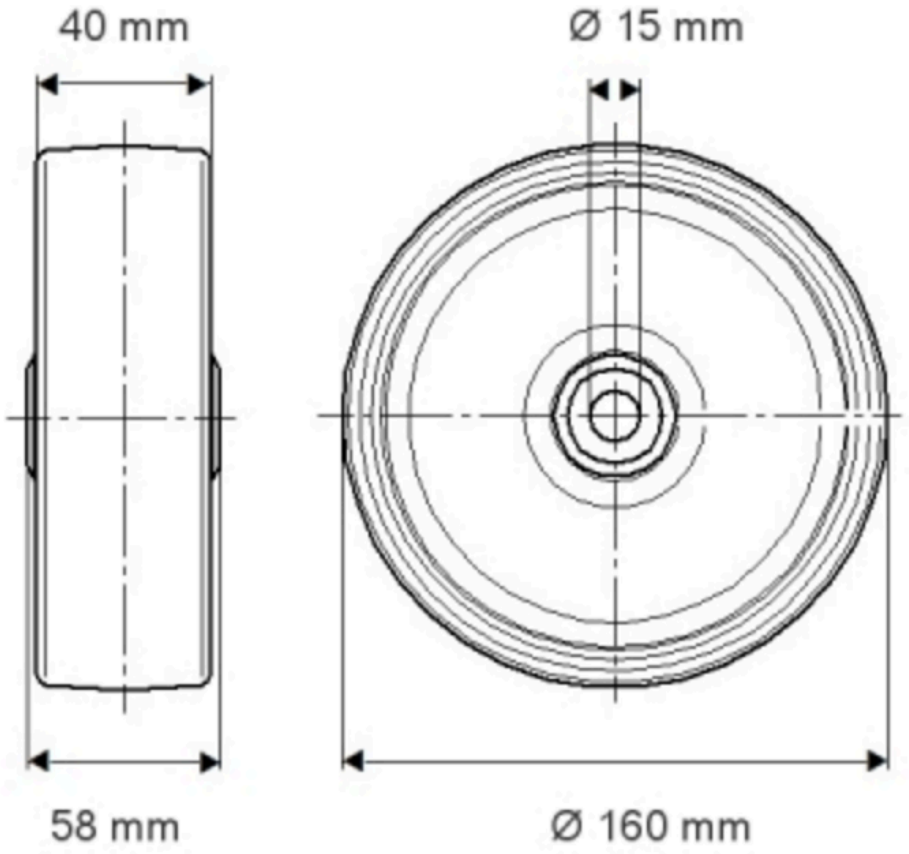

© Copyright 2026 TENTE International GmbH