ELASTECH

UFC100X34@08X45

EAN 4031582422269

BETTER MOBILITY. BETTER LIFE.



ROUE

Tread hardness	souple
Diamètre	100 mm
Largeur du bandage	34 mm
Diamètre de l’alésage	8 mm
Longueur de moyeu	45 mm

PERFORMANCE

Performance de roulage	●●●○○
Bruit de mouvement	●●●●●
Usure	●●●○○
Résistance à la corrosion	●●●○○

ATTRIBUTS DE BASE

Nom du produit	Elastech
Capacité de charge à 4 km/h	160 kg
Conducteur d’électricité	no
Inoxydable	yes
Capacité de charge statique	320 kg
Plage de température (minimale)	-20 °C
Plage de température (maximale)	80 °C
Poids	0.3 kg

© Copyright 2026 TENTE International GmbH

ELASTECH

UFC100X34@08X45

EAN 4031582422269

BETTER MOBILITY. BETTER LIFE.

Dessins du produit

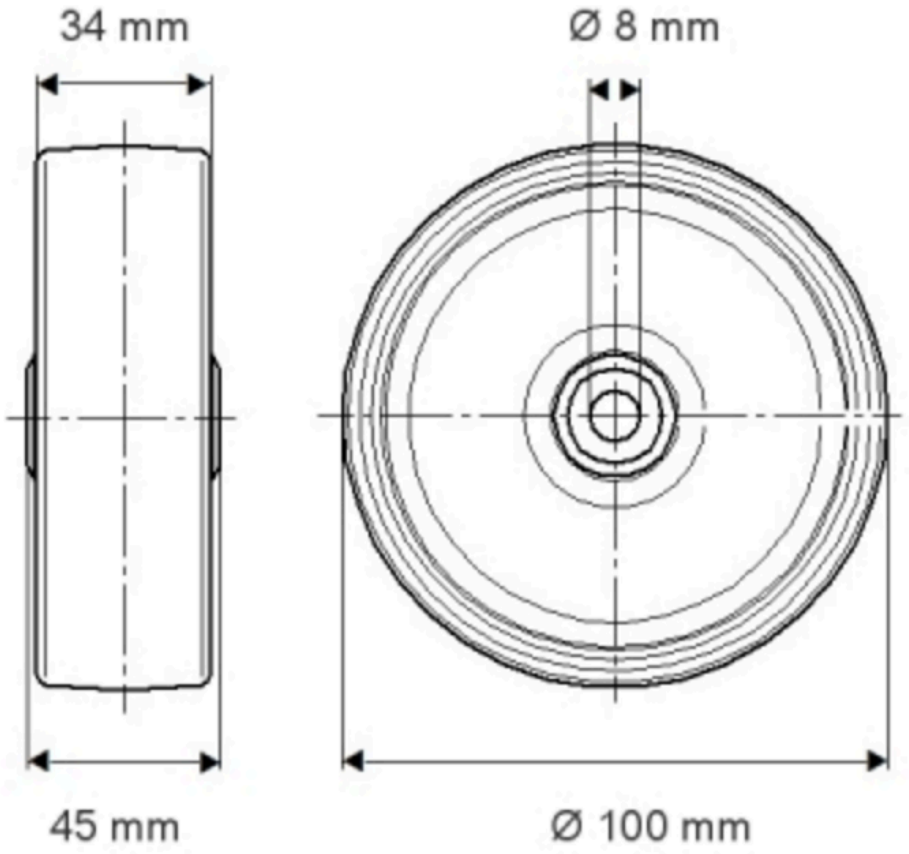

© Copyright 2026 TENTE International GmbH