INFORMACE O PRODUKTU

PURETECH

FVP 250x80-Ø30 HL90

EAN 4031582365429



Obrázek se může lišit od původního produktu

KOLO

Tread hardness	měkký
Materiál středu	Litina
Materiál běhounu	Tvrdá guma černá
Ložisko	Přesné kuličkové ložisko
Barva Kola	Jet black (podobný RAL9005)
Ochranná krytka	S ložiskovým pouzdrem
Průměr	250 mm
Šířka Běhoun	80 mm
Průměr otvoru pro Šroub	30 mm
Délka náboje	90 mm
Šířka středu kola	80 mm
Tvrdost Běhoun (A)	67 Obuv A

VÝKON

Valivý odpor	●●○○○
Hlučnost	●●●●●
Opotřebení	●●●○○
Odolné vůči korozi	●●●○○

ZÁKLADNÍ ATRIBUTY

Název produktu	Puretech
Typ	Kolo
Norma	EN12533 – Heavy duty kolečka
Nosnost 4 km/h	810 kg
Nosnost 6 km/h	675 kg
Elektrické vodivé	Ne
Nerezové	Ne
Statická Nosnost	1350 kg
Rozsah teploty (minimální)	-20 °C
Teplotní rozsah (maximální)	80 °C
Celková hmotnost	6,9 kg

© Copyright 2026 TENTE International GmbH

PURETECH

FVP 250x80-Ø30 HL90

EAN 4031582365429

Objednací číslo 00836533

Výkresy produktu

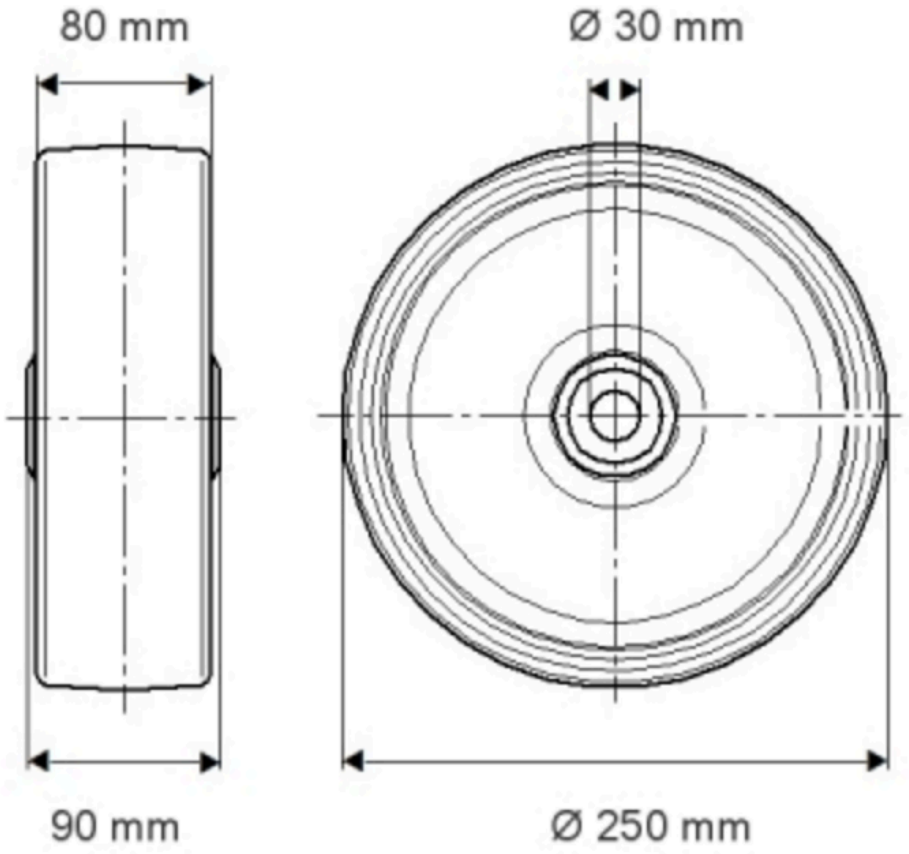

© Copyright 2026 TENTE International GmbH

PURETECH

FVP 250x80-Ø30 HL90

EAN 4031582365429

Objednací číslo 00835633

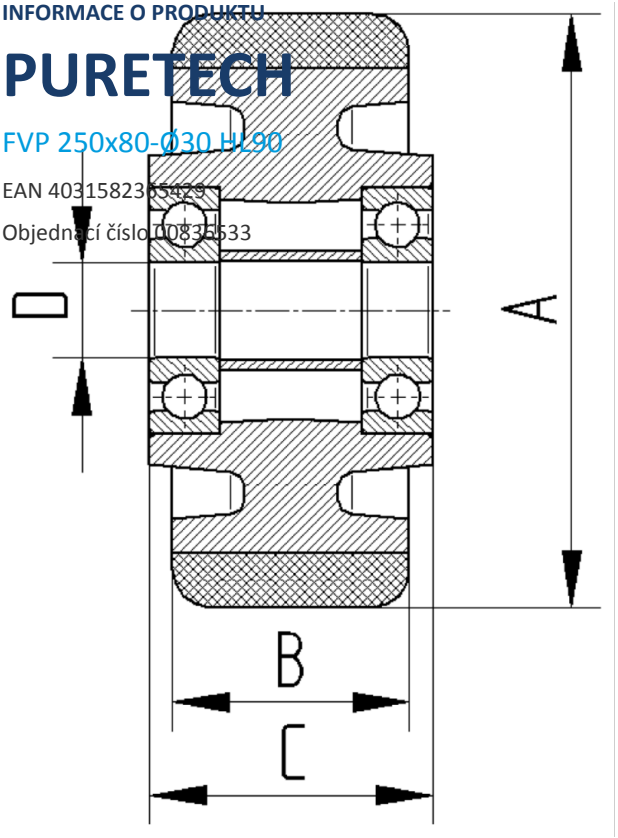

BETTER MOBILITY. BETTER LIFE.

© Copyright 2026 TENTE International GmbH