INFORMACIÓ DE PRODUCTE

# ICS

## 5327XSX125P51 INOX

EAN 4031582367706



La imatge pot diferir del producte original.

### ACTUACIÓ

| | |
|---|---|
| Actuació Roll | ●●●○○ |
| El soroll del moviment | ●●●●○ |
| Atràcia | ●●●○○ |
| Resistència a a la corrosió | ●●●●○ |

### ATRIBUCIONS BÀSIQUES

| | |
|---|---|
| Nom del producte | ICS |
| Tipus | Rueda giratoria con Freno total |
| Tracidad de carga a 3 km/h | 100 kg |
| Conducció elèctrica | Sí |
| Inoxidable | No |
| Tracidad de carga estàtica | 200 kg |
| Temperatura (mínim) | -10 °C |
| Temperatura màxima (màxim) | 40 °C |
| Alçada total | 166 mm |
| Pes total | 0,79 kg |

### SUPORT

| | |
|---|---|
| Material d'habitatge | Poliamida |
| Forquilla Forma | Escàs |
| Scamiento giratorio | Espiga, Swiveling |
| Desplaçament | 38 mm |
| Sterferencia de giro | 259 mm |

### RODA

| | |
|---|---|
| Material corporal | Poliamida, conducció elèctrica |
| Material de la banda de rodadura | Poliuretà, Injectat, conductor elèctric |
| El Bearing | Rodament de boles de precisió, Segellat |
| Protectors de fil | Guàrdia integrada |
| Diametralització | 125 mm |
| Banda de rodadura ample | 32 mm |
| La duresa del Banda de rodadura (A) | 92 Shore A |
| La duresa del Banda de rodadura (D) | 40 Shore D |

### FITACIÓ

| | |
|---|---|
| Tipus de Fitting | Placa rectangular |
| Placa llarga | 95 mm |
| Placa ampla | 70 mm |
| Longitud del forat de placa (màxim) | 75 mm |
| Amplària del forat de placa (màxim) | 50 mm |
| Placa de diàmetre | 11 mm |

Premi IF Disseny

© Copyright 2026 TENTE International GmbH

# ICS

## 5327XSX125P51 INOX

EAN 4031582367706

BETTER MOBILITY. BETTER LIFE.

### Plànols del producte

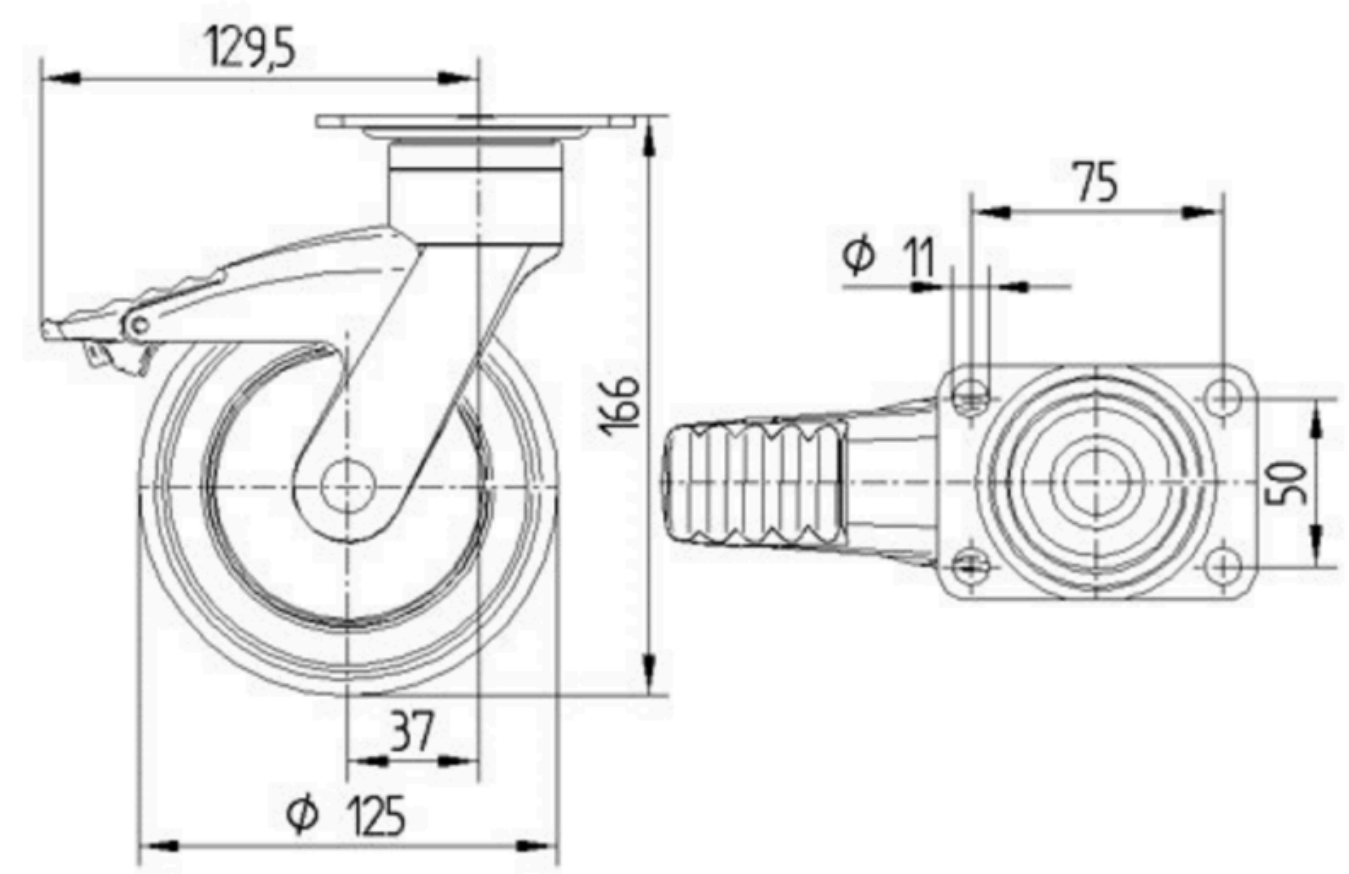


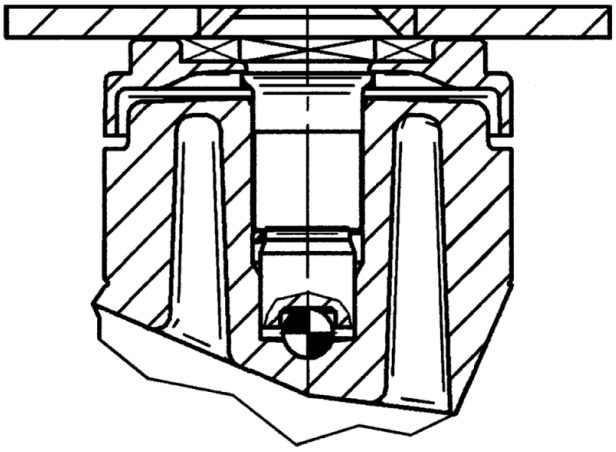

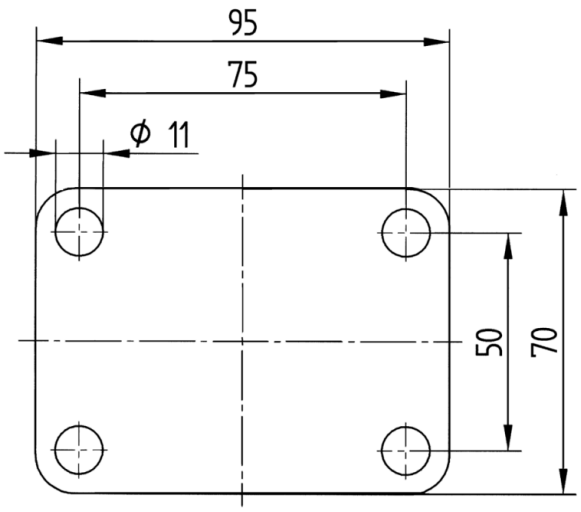


Premi IF Disseny

© Copyright 2026 TENTE International GmbH