INFORMACE O PRODUKTU

PURETECH

PVR 250x60-Ø25

EAN 4031582321340



Obrázek se může lišit od původního produktu

KOLO

Materiál středu	Polyprpylen
Materiál běhounu	Tvrdá guma černá
Ložisko	Valivé ložisko
Barva Kola	Grafitově černá (RAL9011)
Ochranná krytka	Bez pouzdra
Průměr	250 mm
Šířka Běhoun	60 mm
Průměr otvoru pro Šroub	25 mm
Délka náboje	74 mm
Šířka středu kola	60 mm
Tvrdost Běhoun (A)	80 krůček A

VÝKON

Valivý odpor	●●●○○
Hlučnost	●●●●○
Opotřebení	●●●○○
Odolné vůči korozi	●●●○○

ZÁKLADNÍ ATRIBUTY

Název produktu	Puretech
Typ	Kolo
Norma	EN12532 – Přepravní vybavení
Nosnost 4 km/h	295 kg
Elektrické vodivé	Ne
Nerezové	Ne
Statická Nosnost	590 kg
Rozsah teploty (minimální)	-20 °C
Teplotní rozsah (maximální)	60 °C
Celková hmotnost	2,87 kg

© Copyright 2026 TENTE International GmbH

PURETECH

PVR 250x60-Ø25

EAN 4031582321340

Objednací číslo 00050608

Výkresy produktu

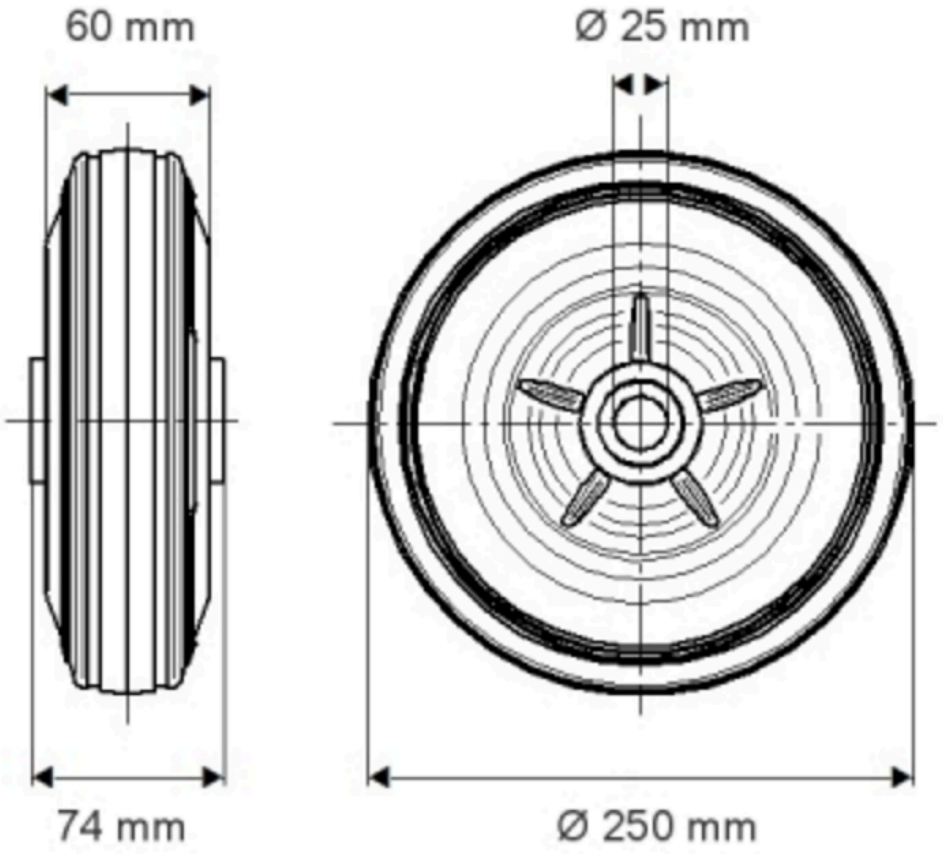

© Copyright 2026 TENTE International GmbH