PRODUKTINFORMATION

ZETA REVERSE

468BTOO125P63 180°

EAN 4031582398205



Bild kann vom Originalprodukt abweichen

PERFORMANCE

Laufverhalten	●●●●○
Fahrgeräusch	●○○○○
Abrieb	●●●●●
Korrosionsbeständigkeit	●●●○○

HAUPTMERKMALE

Produktname	Zeta reverse
Typ	Lenkrolle mit Totalfeststeller und automatischem Richtungsfeststeller
Norm	EN12532 - Transportgeräte
Tragfähigkeit bei 4 km/h	700 kg
Tragfähigkeit bei 6 km/h	560 kg
Elektrisch-leitfähig	Nein
Rostfrei	Nein
Statische Tragfähigkeit	1400 kg
Temperaturbereich (Minimum)	-40 °C
Temperaturbereich (Maximum)	80 °C
Bauhöhe	164 mm
Gesamtgewicht	2,85 kg

GEHÄUSE

Gehäusematerial	Stahlblech, sehr schwer
Gabelform	Bauchig, verstärkt
Schwenklager	Kugelbahn, zweireihig, verstärkt oder rostfrei
Farbe	Blaupassiviert
Ausladung	60 mm
Störkreis	360 mm

RAD

Material des Radkörpers	Polyamid, schwer
Material der Lauffläche	Identisch mit Radkörper
Lager	Gleitlager
Achse	Verschraubt
Fadenschutz	Ohne Fadenschutz
Durchmesser	125 mm
Breite der Lauffläche	50 mm
Härte der Lauffläche (D)	75 Shore D

BEFESTIGUNG

Befestigungsart	Mittelgroße rechteckige Platte
Plattenlänge	137 mm
Plattenbreite	105 mm
Plattenlochlänge (Maximum)	105 mm
Plattenlochbreite (Minimum)	75 mm
Plattenlochbreite (Maximum)	80 mm
Plattenloch Durchmesser	11 mm

© Copyright 2026 TENTE International GmbH

ZETA REVERSE

468BTOO125P63 180°

EAN 4031582398205

Bestellnummer 00860931

Produktzeichnungen

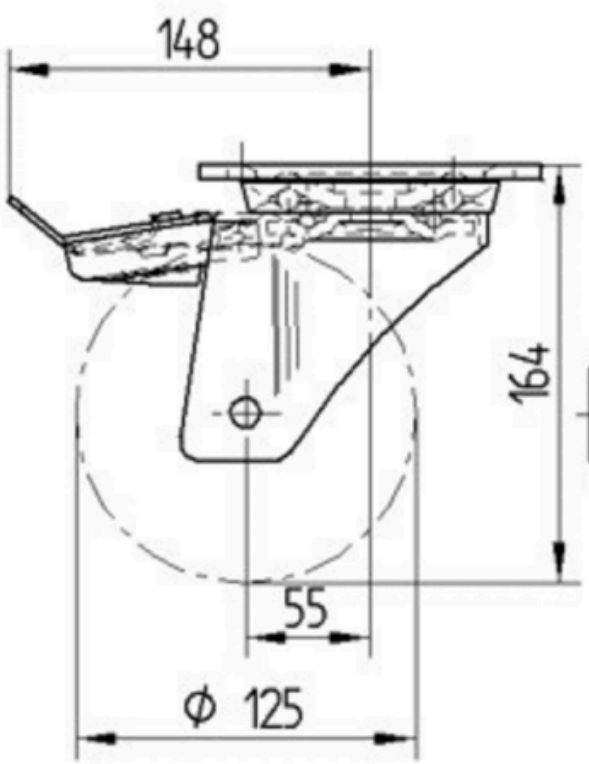

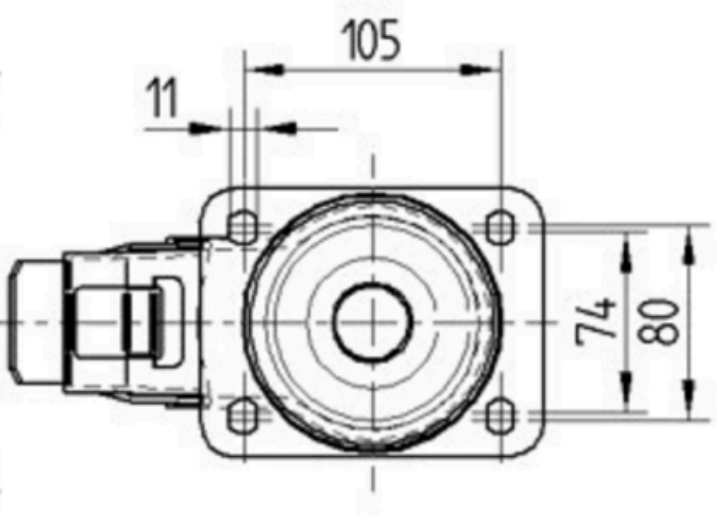

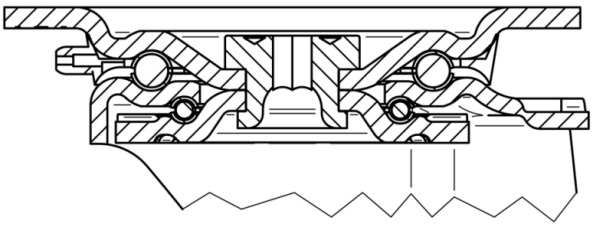

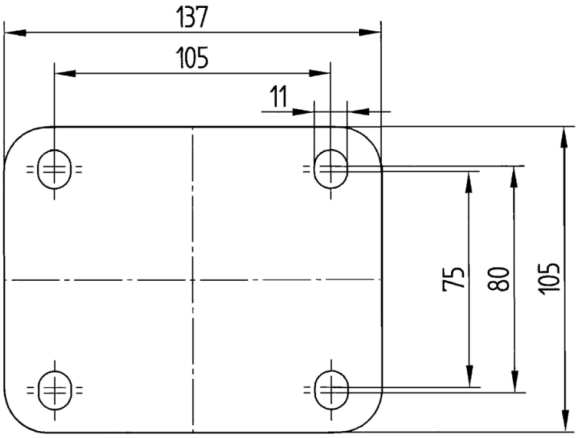

© Copyright 2026 TENTE International GmbH