ІНФОРМАЦІЯ ПРО ПРОДУКТ

AGILA

2477PJO150P30-13

EAN 4031582365221

BETTER MOBILITY. BETTER LIFE.



Зображення може відрізнятися від оригінального продукту

ЕФЕКТИВНІСТЬ

Продуктивність рулону	● ● ● ○ ○
Шум руху	● ● ● ○ ○
Атритація	● ● ● ○ ○
Стійкість до корозії	● ● ● ○ ○

ОСНОВНІ АТРИБУТИ

Назва продукту	Agila
Тип	Поворотний Колісна опора із Загальне гальмо
Стандартний	EN12530 — Катори пристроїв
ОбВантажопідйомність 3 км/год	100 kg
Електропровідність	Ні
Нержавіюча сталь	Ні
Статичний Вантажопідйомність	200 kg
Діапазон температур (мінімальний)	-20 °C
Діапазон температур (максимальний)	60 °C
Загальна висота	185 mm
Загальна вага	0,9 kg

КРОНШТЕЙН

Матеріал корпусу	Сталевий лист, середній
Вила Форма	Широка
Поворотний вузол	Дві м'ячі перегони
Колір	Пасивований блакитним
Офсет (Зсув)	36 mm
Радіус повороту	131 mm
Поворотне з’єднання	262 mm

КОЛЕСО

Матеріал тіла	Поліпропілен
Матеріал протектору	Термопластичний каучук
Носіння	Підшипник ковзання
Захист різьби	Без різьби
Діаметр	150 mm
Протектор	30 mm
Твердість Протектор (A)	87 Прибережна A

ВСТАНОВЛЕННЯ

Тип налаштування	Отвір під болт
Діаметр Болт отвору Діаметр отвору	13 mm
Підказка	Кастори можна встановлювати за допомогою стандартних гвинтів будь-якої довжини.

© Copyright 2026 TENTE International GmbH

AGILA

2477PJO150P30-13

EAN 4031582365221

BETTER MOBILITY. BETTER LIFE.

Креслення продукту

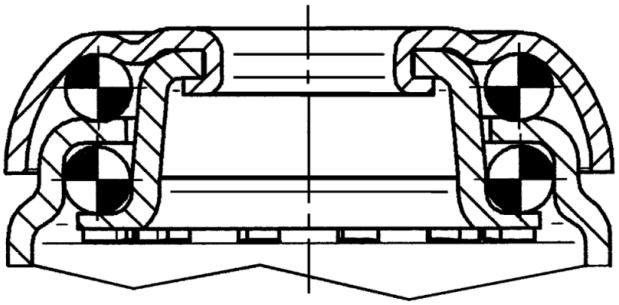

© Copyright 2026 TENTE International GmbH