PRODUKTINFORMATION

# ZETA

## 4688ITP125P63 cv

EAN 4031582366662



Bild kann vom Originalprodukt abweichen

### PERFORMANCE

| | |
|---|---|
| Laufverhalten | ●●●○○ |
| Fahrgeräusch | ●●●●○ |
| Abrieb | ●●●●○ |
| Korrosionsbeständigkeit | ●●●○○ |

### HAUPTMERKMALE

| | |
|---|---|
| Produktname | Zeta |
| Typ | Bockrolle |
| Norm | EN12532 - Transportgeräte |
| Tragfähigkeit bei 4 km/h | 500 kg |
| Tragfähigkeit bei 6 km/h | 400 kg |
| Elektrisch-leitfähig | Nein |
| Rostfrei | Nein |
| Statische Tragfähigkeit | 1000 kg |
| Temperaturbereich (Minimum) | -10 °C |
| Temperaturbereich (Maximum) | 60 °C |
| Bauhöhe | 164 mm |
| Gesamtbreite | 117 mm |
| Gesamtgewicht | 1,71 kg |

### GEHÄUSE

| | |
|---|---|
| Gehäusematerial | Stahlblech, sehr schwer |
| Gabelform | Bauchig, verstärkt |
| Farbe | Blaupassiviert |

### RAD

| | |
|---|---|
| Tread profile | konvex |
| Material des Radkörpers | Aluminium |
| Material der Lauffläche | Polyurethan, gegossen |
| Lager | Präzisionskugellager |
| Achse | Verschraubt |
| Radfarbe | Honiggelb (RAL1005) |
| Fadenschutz | Ohne Fadenschutz |
| Durchmesser | 125 mm |
| Breite der Lauffläche | 50 mm |
| Breite des Radkörpers | 50 mm |
| Härte der Lauffläche (A) | 92 Shore A |
| Härte der Lauffläche (D) | 42 Shore D |

### BEFESTIGUNG

| | |
|---|---|
| Befestigungsart | Mittelgroße rechteckige Platte |
| Plattenlänge | 137 mm |
| Plattenbreite | 117 mm |
| Plattenlochlänge (Minimum) | 75 mm |
| Plattenlochlänge (Maximum) | 80 mm |
| Plattenlochbreite (Minimum) | 75 mm |
| Plattenlochbreite (Maximum) | 105 mm |
| Plattenloch Durchmesser | 11 mm |

© Copyright 2026 TENTE International GmbH

# ZETA

4688ITP125P63 cv

EAN 4031582366662

Bestellnummer 00837944

**Produktzeichnungen**

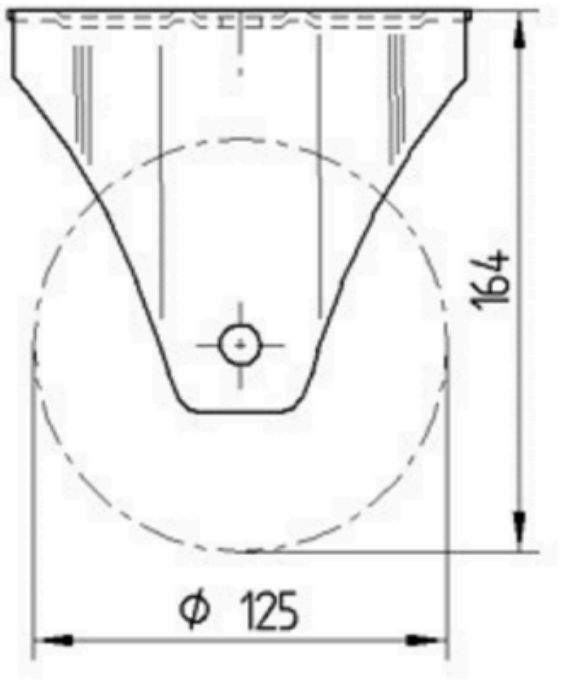


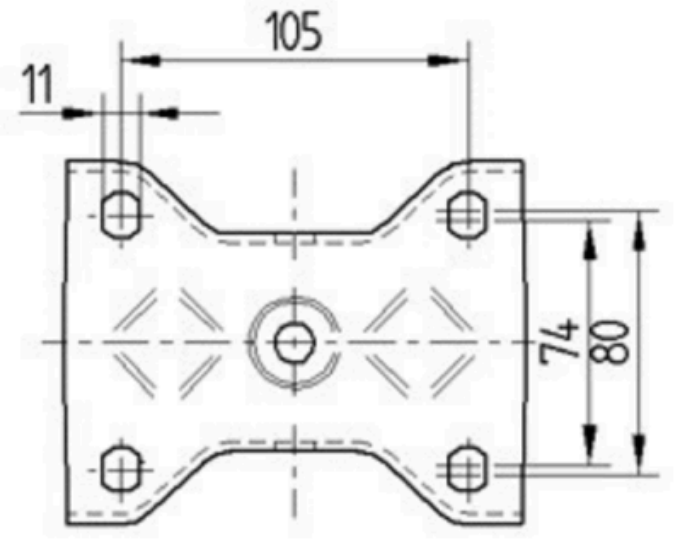


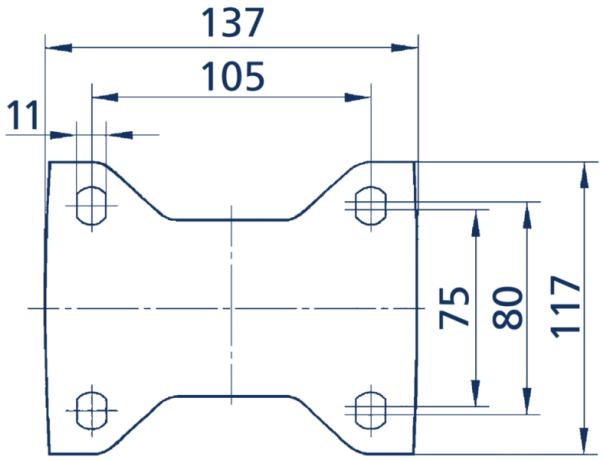


© Copyright 2026 TENTE International GmbH