제품 정보

AGILA

2477DYK100R07-Ø21,5-24

EAN 4031582342123



이미지는 원래 제품과 다를 수 있습니다.

성능

롤 성능	●●●○○
움직임 소음	●●●○○
내마모성	●●●○○
부식방지	●●●○○

핵심 속성

제품명	Agila
하우징 유형	토탈락 장치가 있는 회전식 캐스터
표준	EN12530 - 장치 캐스터
3km/h에서의 적재 용량	80 kg
전기 전도성	예
스테인리스	아니요
정지 중 하중용량	160 kg
온도 범위(최소)	-10 °C
온도 범위(최대)	40 °C
총높이	138 mm
전체 체중	1.13 kg

하우징

주택 자재	강판, 중
Fork 외형	다양한
스위블 베어링	볼 레이스 2회
색상	파란색 부동태화
오프셋	43.5 mm
회전 반경	131 mm
회전 간섭	262 mm

휠

차체 재질	강판
트레드 재질	단단한 고무 검은색, 전기 전도성
베어링	콘 볼 베어링
스레드 가드	스레드가드 포함
직경	100 mm
트레드 폭	32 mm
트레드의 경도(A)	80 Shore A

피팅

피팅 유형	합성 팽창기, 원형
익스팬더 피팅(최소)	21.5 mm
익스팬더 피팅(최대)	24 mm
힌트	주문 시 필요한 튜브 내경을 표시해 주십시오.

© Copyright 2026 TENTE International GmbH

AGILA

2477DYK100R07-Ø21,5-24

EAN 4031582342123

제품 도면

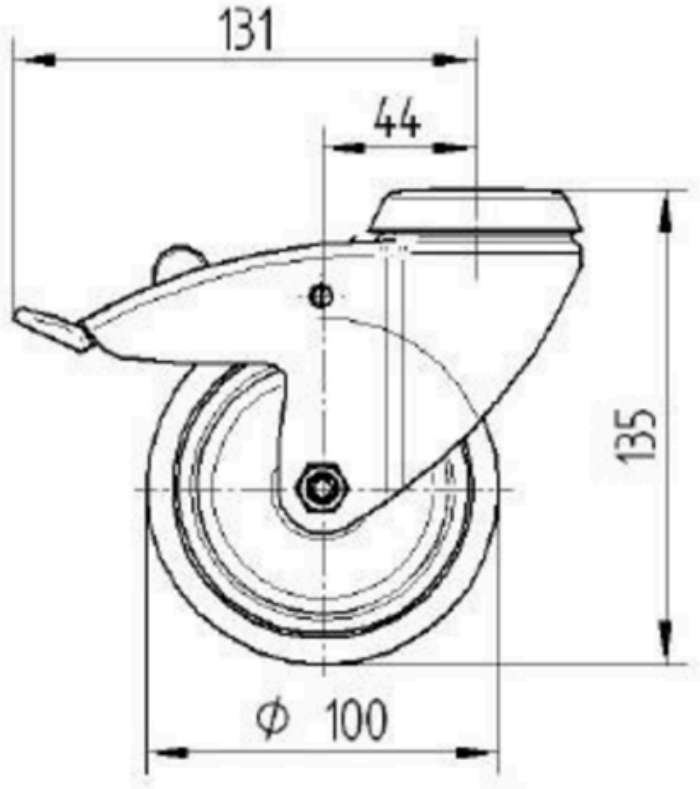

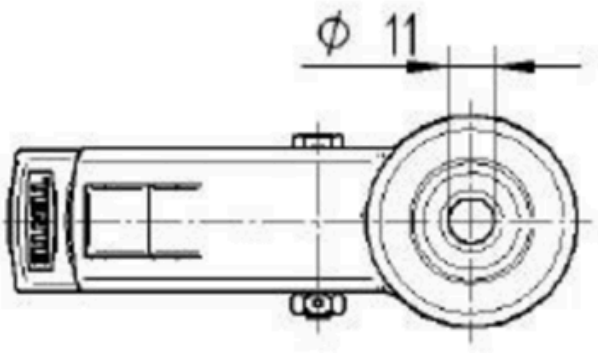

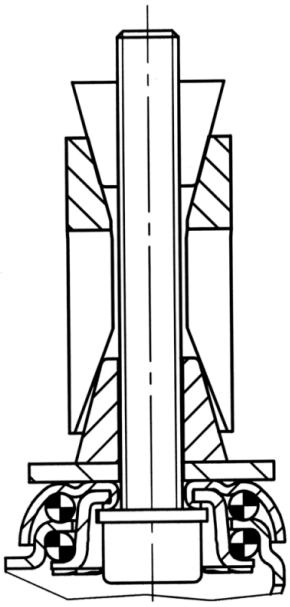

© Copyright 2026 TENTE International GmbH