INFORMĀCIJA PAR PRODUKTU

AGILA

2477UAP125R05-28 M8/19

EAN 4031582302288



Attēls var atšķirties no oriģinālā produkta

VEIKTSPĒJA

Ruļļa veiktspēja	● ● ● ○ ○
Kustības troksnis	● ● ● ○ ○
Nodilums	● ● ● ● ○
Korozijas izturīgs	● ● ● ○ ○

PAMATA ATRIBŪTI

Produkta nosaukums	Agila
Korpusa tips	Grozāmais atbalsta ritenis ar pilno bloķēšanu
Standarta	EN12530 - Ierīču atbalsta riteņi
Kravnesība pie 3 km/h	100 kg
Elektrovadītspējīga	Nē
Nerūsējošais	Nē
Statiskā kravnesība	200 kg
Temperatūras diapazons (minimālais)	-25 °C
Temperatūras diapazons (maksimālais)	80 °C
Kopējais augstums	163 mm
Kopējais platums	60 mm
Kopējais svars	1,24 kg

KRONŠTEINIS

Mājokļa materiāls	Tērauda loksne, vidēja
Dakšas forma	Plašs
Grozāmais gultnis	Divu bumbu sacīkstes
Krāsa	Pasivēts ar zilu
Ofsets	41 mm
Pagrieziena rādiuss	131 mm
Grozāms savienojums	262 mm
Kupola diametrs	60 mm

RITENIS

Korpusa materiāls	Poliamīds
Protektora materiāls	Poliuretāns, injicēts
Gūltnis	Cuscinetti a sfere di precisione
Ritenis krāsa	Sudraba pelēka (RAL7001)
Izplešanās armatūra	Ar vītņu aizsargu
Diametrs	125 mm
Protektora platums	32 mm
Korpusa platums	32 mm
Protektora cietība (A)	92 Krasts A
Protektora cietība (D)	42 Krasts D

UZSTĀDĪŠANA

Uzstādīšanas veids	Ciets stienis, apaļš
Skrūves diametrs	28 mm
Skrūves garums	45 mm
Skrūve vītnes pozīcija	19 mm
Skrūvju montāžas caurumu daudzums	2

© Copyright 2026 TENTE International GmbH

AGILA

2477UAP125R05-28 M8/19

EAN 4031582302288

Pasūtījuma numurs 00030266

Produkta rasējumi

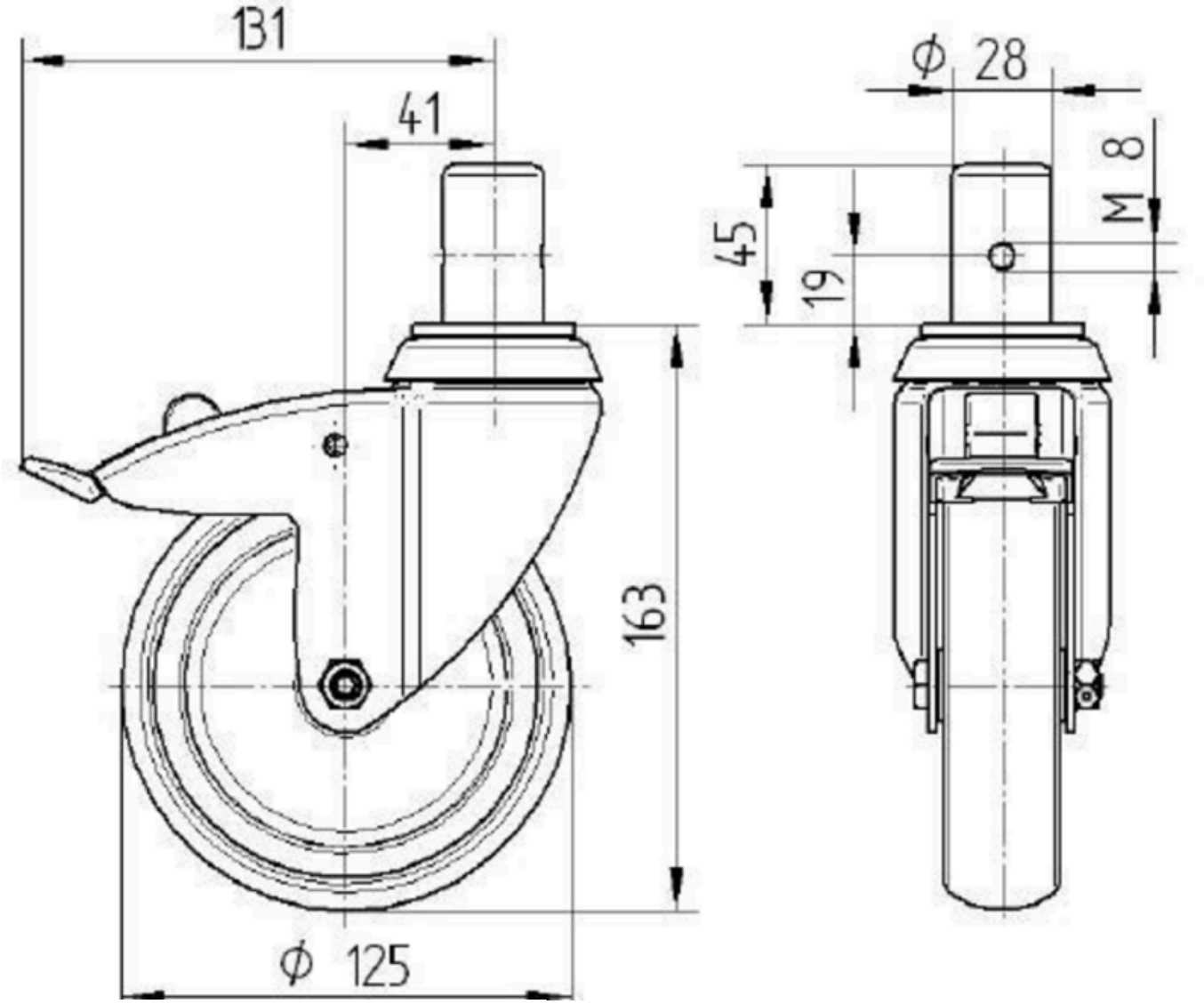

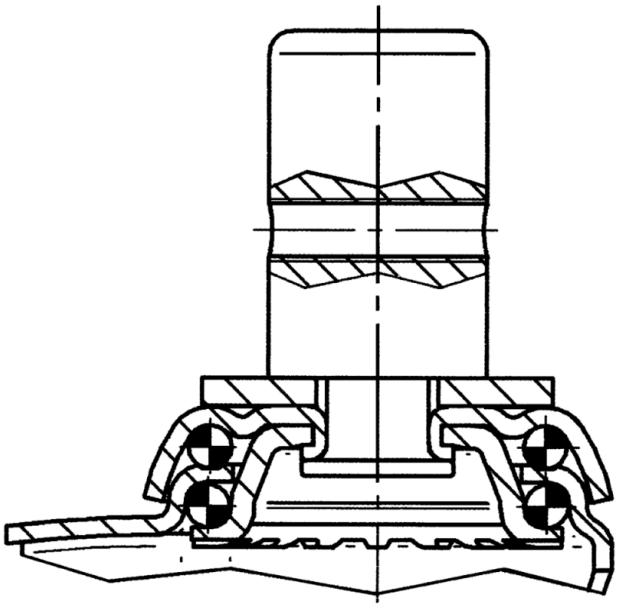

© Copyright 2026 TENTE International GmbH